สถาบันพัฒนาองค์กรชุมชน (องค์การมหาชน)
Community Organizations Development Institute (Public Organization)

๙๑๒ ถนนนวมินทร์ แขวงคลองจั่น เขตบางกะปิ กรุงเทพมหานคร ๑๐๒๔๐ โทร ๐๒-๓๗๘-๘๓๐๐ โทรสาร ๐๒-๓๗๘-๘๓๔๒

เอกสารประกวดราคาจ้างก่อสร้างด้วยวิธีประกวดราคาอิเล็กทรอนิกส์ (e-bidding)

เลขที่ พอช๑๒/๒๕๖๙

การจ้างก่อสร้างปรับปรุงพื้นที่ใช้สอยและระบบสาธารณูปโภคบริเวณสำนักงาน

ตามประกาศ สถาบันพัฒนาองค์กรชุมชน (องค์การมหาชน)

ลงวันที่ ๒๗ พฤศจิกายน ๒๕๖๙

สถาบันพัฒนาองค์กรชุมชน (องค์การมหาชน) ซึ่งต่อไปนี้เรียกว่า "สถาบันพัฒนาองค์กรชุมชน (องค์การมหาชน)" มีความประสงค์จะ ประกวดราคาจ้างก่อสร้างปรับปรุงพื้นที่ใช้สอยและระบบสาธารณูปโภคบริเวณสำนักงาน ด้วยวิธีประกวดราคาอิเล็กทรอนิกส์ (e-bidding) ตามรายการ ดังนี้

ปรับปรุงพื้นที่ใช้สอยและระบบสาธารณูปโภคบริเวณสำนักงาน จำนวน ๑ โครงการ

โดยมีข้อแนะนำและข้อกำหนดดังต่อไปนี้

๑. เอกสารแนบท้ายเอกสารประกวดราคาอิเล็กทรอนิกส์

๑.๑ แบบรูปและรายการละเอียด และขอบเขตของงาน

๑.๒ แบบใบเสนอราคาที่กำหนดไว้ในระบบจัดซื้อจัดจ้างภาครัฐด้วยอิเล็กทรอนิกส์

๑.๓ แบบสัญญาจ้างก่อสร้าง

๑.๔ แบบหนังสือค้ำประกัน

(๑) หลักประกันสัญญา

๑.๕ สูตรการปรับราคา

๑.๖ บทนิยาม

(๑) ผู้ที่มีผลประโยชน์ร่วมกัน

(๒) การขัดขวางการแข่งขันอย่างเป็นธรรม

(๓) ผลงาน

๑.๗ แบบบัญชีเอกสารที่กำหนดไว้ในระบบจัดซื้อจัดจ้างภาครัฐด้วยอิเล็กทรอนิกส์

(๑) บัญชีเอกสารส่วนที่ ๑

(๒) บัญชีเอกสารส่วนที่ ๒

๑.๘ รายละเอียดการคำนวณราคากลางงานก่อสร้างตาม BOQ (Bill of Quantities)

๑.๙ แผนการทำงาน

๑.๑๐ แผนการใช้พัสดุที่ผลิตภายในประเทศและแผนการใช้เหล็กที่ผลิตภายในประเทศ

๒. คุณสมบัติของผู้ยื่นข้อเสนอ

๒.๑ มีความสามารถตามกฎหมาย

๒.๒ ไม่เป็นบุคคลล้มละลาย

๒.๓ ไม่อยู่ระหว่างเลิกกิจการ

๒.๔ ไม่เป็นบุคคลซึ่งอยู่ระหว่างถูกระงับการยื่นข้อเสนอหรือทำสัญญากับหน่วยงานของรัฐไว้ชั่วคราว เนื่องจากเป็นผู้ที่ไม่ผ่านเกณฑ์การประเมินผลการปฏิบัติงานของผู้ประกอบการตามระเบียบ ที่รัฐมนตรีว่าการกระทรวงการคลังกำหนดตามที่ประกาศเผยแพร่ในระบบเครือข่ายสารสนเทศของกรมบัญชีกลาง

๒.๕ ไม่เป็นบุคคลซึ่งถูกระบุชื่อไว้ในบัญชีรายชื่อผู้ทิ้งงานและได้แจ้งเวียนชื่อให้เป็นผู้ทิ้งงานของหน่วยงานของรัฐในระบบเครือข่ายสารสนเทศของกรมบัญชีกลาง ซึ่งรวมถึงนิติบุคคลที่ผู้ทิ้งงานเป็นหุ้นส่วนผู้จัดการ กรรมการผู้จัดการ ผู้บริหาร ผู้มีอำนาจในการดำเนินงานในกิจการของนิติบุคคลนั้นด้วย

๒.๖ มีคุณสมบัติและไม่มีลักษณะต้องห้ามตามที่คณะกรรมการนโยบายการจัดซื้อจัดจ้าง และการบริหารพัสดุภาครัฐกำหนดในราชกิจจานุเบกษา

๒.๗ เป็นนิติบุคคลผู้มีอาชีพรับจ้างงานก่อสร้างที่ประกวดราคาอิเล็กทรอนิกส์ดังกล่าว

๒.๘ ไม่เป็นผู้มีผลประโยชน์ร่วมกันกับผู้ยื่นข้อเสนอรายอื่นที่เข้ายื่นข้อเสนอให้แก่ สถาบันพัฒนาองค์กรชุมชน (องค์การมหาชน) ณ วันประกาศประกวดราคาอิเล็กทรอนิกส์ หรือไม่เป็นผู้กระทำการอันเป็นการขัดขวาง การแข่งขันอย่างเป็นธรรมในการประกวดราคาอิเล็กทรอนิกส์ครั้งนี้

๒.๙ ไม่เป็นผู้ได้รับเอกสิทธิ์หรือความคุ้มกัน ซึ่งอาจปฏิเสธไม่ยอมขึ้นศาลไทย เว้นแต่รัฐบาลของผู้ยื่นข้อเสนอได้มีคำสั่งให้สละเอกสิทธิ์และความคุ้มกันเช่นว่านั้น

๒.๑๐ ผู้ยื่นข้อเสนอต้องมีผลงานก่อสร้างประเภทเดียวกันกับงานที่ประกวดราคาจ้างก่อสร้างในวงเงินไม่น้อยกว่า ๔๑๕,๐๐๐ บาท และเป็นผลงานที่เป็นคู่สัญญาโดยตรงกับหน่วยงานของรัฐหรือหน่วยงานเอกชนที่สถาบันเชื่อถือ โดยให้แนบหนังสือรับรองผลงานในวันที่ยื่นข้อเสนอ ซึ่งผลงานดังกล่าวของผู้รับจ้างต้องเป็นผลงานในสัญญาเดียวเท่านั้น

๒.๑๑ ผู้ยื่นข้อเสนอที่ยื่นข้อเสนอในรูปแบบของ "กิจการร่วมค้า" ต้องมีคุณสมบัติดังนี้

(๑) การกำหนดสัดส่วนในการเข้าร่วมค้าของคู่สัญญา

กรณีที่ข้อตกลงฯ กำหนดให้ผู้เข้าร่วมค้ารายใดรายหนึ่งเป็นผู้เข้าร่วมค้าหลักข้อตกลงฯ จะต้องมีการกำหนดสัดส่วนหน้าที่ และความรับผิดชอบในปริมาณงาน สิ่งของ หรือมูลค่าตามสัญญาของผู้เข้าร่วมค้าหลักมากกว่าผู้เข้าร่วมค้ารายอื่นทุกราย

(๒) กรณีที่ข้อตกลงฯ กำหนดให้ผู้เข้าร่วมค้ารายใดรายหนึ่งเป็นผู้เข้าร่วมค้าหลัก กิจการร่วมค้านั้นต้องใช้ผลงานของผู้เข้าร่วมค้าหลักรายเดียวเป็นผลงานของกิจการร่วมค้าที่ยื่นข้อเสนอ

สำหรับข้อตกลงฯ ที่ไม่ได้กำหนดให้ผู้เข้าร่วมค้ารายใดเป็นผู้เข้าร่วมค้าหลักผู้เข้าร่วมค้าทุกรายจะต้องมีคุณสมบัติครบถ้วนตามเงื่อนไขที่กำหนดไว้ในเอกสารเชิญชวน

(๓) การยื่นข้อเสนอของกิจการร่วมค้า

(๓.๑) กรณีที่ข้อตกลงฯ กำหนดให้มีการมอบหมายผู้เข้าร่วมค้ารายใดรายหนึ่ง เป็นผู้ยื่นข้อเสนอในนามกิจการร่วมค้า การยื่นข้อเสนอดังกล่าวไม่ต้องมีหนังสือมอบอำนาจ

สำหรับข้อตกลงฯ ที่ไม่ได้กำหนดให้ผู้เข้าร่วมค้ารายใดเป็นผู้ยื่นข้อเสนอ ผู้เข้าร่วมค้าทุกรายจะต้องลงลายมือชื่อในหนังสือมอบอำนาจให้ผู้เข้าร่วมค้ารายใดรายหนึ่งเป็นผู้ยื่นข้อเสนอในนามกิจการร่วมค้า

(๓.๒) การยื่นข้อเสนอด้วยวิธีประกวดราคาอิเล็กทรอนิกส์ (e - bidding) ให้ผู้เข้าร่วมค้าที่ได้รับมอบหมายหรือมอบอำนาจตามข้อ (๓.๑) ดำเนินการซื้อเอกสารประกวดราคาอิเล็กทรอนิกส์ กรณีที่มีการจำหน่ายเอกสารซื้อหรือจ้าง

๒.๑๒ ผู้ยื่นข้อเสนอต้องลงทะเบียนที่มีข้อมูลถูกต้องครบถ้วนในระบบจัดซื้อจัดจ้างภาครัฐด้วยอิเล็กทรอนิกส์ (Electronic Government Procurement : e-GP) ของกรมบัญชีกลาง

๒.๑๓ ผู้ยื่นข้อเสนอต้องมีมูลค่าสุทธิของกิจการ ดังนี้

๑. กรณีผู้ยื่นข้อเสนอเป็นนิติบุคคลที่จัดตั้งขึ้นตามกฎหมายไทยหรือต่างประเทศซึ่งได้จดทะเบียนเกินกว่า ๑ ปี ต้องมีมูลค่าสุทธิของกิจการ จากผลต่างระหว่างสินทรัพย์สุทธิหักด้วยหนี้สินสุทธิ ที่ปรากฏในงบแสดงฐานะการเงินที่มีการตรวจรับรองแล้ว ซึ่งจะต้องแสดงค่าเป็นบวก ๑ ปีสุดท้ายก่อนวันยื่นข้อเสนอ งบแสดงฐานะการเงิน ๑ ปีสุดท้ายก่อนวันยื่นข้อเสนอ หมายถึง งบแสดงฐานะการเงินย้อนไปก่อนวันที่หน่วยงานของรัฐกำหนดให้เป็นวันยื่นข้อเสนอ ๑ ปีปฏิทิน เว้นแต่กรณีนิติบุคคลที่จัดตั้งขึ้นตามกฎหมายไทย หากวันยื่นข้อเสนอเป็นช่วงระยะเวลาที่กรมพัฒนาธุรกิจการค้ากำหนดให้นิติบุคคลยื่นงบแสดงฐานะการเงินกับกรมพัฒนาธุรกิจการค้า ซึ่งจะอยู่ในช่วงเดือนมกราคม - เดือนพฤษภาคม ของทุกปี โดยนิติบุคคลที่เป็นผู้ยื่นข้อเสนอนั้นยังอยู่ในช่วงของการยื่นงบแสดงฐานะการเงินกับกรมพัฒนาธุรกิจการค้า คือ ช่วงเดือนมกราคม - เดือนพฤษภาคม กรณีนี้ให้สามารถยื่นงบแสดงฐานะการเงินย้อนไปอีก ๑ ปี ได้

๒. กรณีผู้ยื่นข้อเสนอเป็นนิติบุคคลที่จัดตั้งขึ้นตามกฎหมายไทย ซึ่งยังไม่มีการรายงานงบแสดงฐานะการเงินกับกรมพัฒนาธุรกิจการค้า หรือกรณีผู้ยื่นข้อเสนอเป็นนิติบุคคลที่จัดตั้งขึ้นตามกฎหมายต่างประเทศซึ่งยังไม่มีการรายงานงบแสดงฐานะการเงิน ให้พิจารณาการกำหนดมูลค่าของทุนจดทะเบียน โดยผู้ยื่นข้อเสนอจะต้องมีทุนจดทะเบียนที่เรียกชำระมูลค่าหุ้นแล้ว ณ วันที่ยื่นข้อเสนอ

๓. สำหรับการจัดซื้อจัดจ้างครั้งหนึ่งที่มีวงเงินเกิน ๕๐๐,๐๐๐ บาทขึ้นไป กรณีผู้ยื่นข้อเสนอเป็นบุคคลธรรมดา ให้พิจารณาจากหนังสือรับรองบัญชีเงินฝาก ไม่เกิน ๙๐ วันก่อนวันยื่นข้อเสนอ โดยต้องมีเงินฝากคงเหลือในบัญชีธนาคารเป็นมูลค่า ๑ ใน ๔ ของมูลค่างบประมาณของโครงการหรือรายการที่ยื่นข้อเสนอในแต่ละครั้ง และหากเป็นผู้ชนะการจัดซื้อจัดจ้างหรือเป็นผู้ได้รับการคัดเลือกจะต้องแสดงหนังสือรับรองบัญชีเงินฝากที่มีมูลค่าดังกล่าวอีกครั้งหนึ่งในวันลงนามในสัญญา

๔. กรณีที่ผู้ยื่นข้อเสนอไม่มีมูลค่าสุทธิของกิจการหรือทุนจดทะเบียน หรือมีแต่ไม่เพียงพอที่จะเข้ายื่นข้อเสนอ สามารถดำเนินการได้ดังนี้

(๑) กรณีผู้ยื่นข้อเสนอเป็นนิติบุคคลที่จัดตั้งขึ้นตามกฎหมายไทย หรือบุคคลธรรมดาที่ถือสัญชาติไทย ผู้ยื่นข้อเสนอสามารถขอวงเงินสินเชื่อ โดยต้องมีวงเงินสินเชื่อ ๑ ใน ๔ ของมูลค่างบประมาณของโครงการหรือรายการที่ยื่นข้อเสนอในแต่ละครั้ง จะเป็นสินเชื่อที่ธนาคารภายในประเทศ หรือบริษัทเงินทุนหรือบริษัท

เงินทุนหลักทรัพย์ที่ได้รับอนุญาตให้ประกอบกิจการเงินทุนเพื่อการพาณิชย์ และประกอบธุรกิจค้ำประกันตามประกาศของธนาคารแห่งประเทศไทย ตามรายชื่อบริษัทเงินทุนที่ธนาคารแห่งประเทศไทยแจ้งเวียนให้ทราบ โดยพิจารณาจากยอดเงินรวมของวงเงินสินเชื่อที่สำนักงานใหญ่รับรอง หรือที่สำนักงานสาขารับรอง (กรณีได้รับมอบอำนาจจากสำนักงานใหญ่) ซึ่งออกให้แก่ผู้ยื่นข้อเสนอ นับถึงวันยื่นข้อเสนอไม่เกิน ๙๐ วัน

(๒) กรณีผู้ยื่นข้อเสนอเป็นนิติบุคคลที่จัดตั้งขึ้นตามกฎหมายต่างประเทศ หรือบุคคลธรรมดาที่มิได้ถือสัญชาติไทย ผู้ยื่นข้อเสนอสามารถขอวงเงินสินเชื่อ โดยต้องมีวงเงินสินเชื่อ ๑ ใน ๔ ของมูลค่างบประมาณของโครงการหรือรายการที่ยื่นข้อเสนอในแต่ละครั้ง จะเป็นสินเชื่อที่ธนาคารภายในประเทศ หรือบริษัทเงินทุนหรือบริษัทเงินทุนหลักทรัพย์ที่ได้รับอนุญาตให้ประกอบกิจการเงินทุนเพื่อการพาณิชย์ และประกอบธุรกิจค้ำประกันตามประกาศของธนาคารแห่งประเทศไทย ตามรายชื่อบริษัทเงินทุนที่ธนาคาร แห่งประเทศไทยแจ้งเวียนให้ทราบ หรือเป็นสินเชื่อที่ธนาคารต่างประเทศหรือบริษัทเงินทุนหลักทรัพย์ที่ได้รับอนุญาตให้ประกอบกิจการเงินทุนเพื่อการพาณิชย์และประกอบธุรกิจค้ำประกันตามประกาศของธนาคารกลางต่างประเทศนั้น ตามรายชื่อบริษัทที่ธนาคารกลางต่างประเทศนั้นแจ้งเวียนให้ทราบ โดยพิจารณาจากยอดเงินรวมของวงเงินสินเชื่อที่สำนักงานใหญ่รับรอง หรือที่สำนักงานสาขารับรอง (กรณีได้รับมอบอำนาจจากสำนักงานใหญ่) ซึ่งออกให้แก่ผู้ยื่นข้อเสนอ นับถึงวันยื่นข้อเสนอไม่เกิน ๙๐ วัน

๕. กรณีผู้ยื่นข้อเสนอเป็นนิติบุคคลที่จัดตั้งขึ้นตามกฎหมายต่างประเทศ หรือบุคคลธรรมดาที่มิได้ถือสัญชาติไทยตามข้อ ๒ ข้อ ๓ และข้อ ๔ (๒) มูลค่าจะต้องเป็นไปตามอัตราแลกเปลี่ยนเงินตรา ตามประกาศที่ธนาคารแห่งประเทศไทยกำหนด ในช่วงระหว่างวันที่เผยแพร่ประกาศและเอกสารประกวดราคาในระบบจัดซื้อจัดจ้างภาครัฐด้วยอิเล็กทรอนิกส์ (e - GP) จนถึงวันเสนอราคา

ทั้งนี้ ผู้ยื่นข้อเสนอจะต้องยื่นเอกสารที่แสดงให้เห็นถึงข้อมูลเกี่ยวกับมูลค่าสุทธิของกิจการแล้วแต่กรณี ประกอบกับเอกสารดังกล่าวจะต้องผ่านการรับรองตามระเบียบกระทรวงการต่างประเทศว่าด้วยการรับรองเอกสาร พ.ศ. ๒๕๓๙ และที่แก้ไขเพิ่มเติม กำหนด โดยจะต้องยื่นเอกสารดังกล่าวในวันยื่นข้อเสนอ หากผู้ยื่นข้อเสนอมิได้มีการยื่นเอกสารดังกล่าวมาพร้อมกับการยื่นข้อเสนอให้ถือว่าผู้ยื่นข้อเสนอรายนั้นยื่นเอกสารไม่ครบถ้วนตามเงื่อนไขที่กำหนดไว้ในเอกสารประกวดราคา

๖. กรณีตาม ข้อ ๑ – ข้อ ๕ ไม่ใช้บังคับกรณีดังต่อไปนี้

(๖.๑) กรณีที่ผู้ยื่นข้อเสนอเป็นหน่วยงานของรัฐภายในประเทศ

(๖.๒) นิติบุคคลที่จัดตั้งขึ้นตามกฎหมายไทยที่อยู่ระหว่างการฟื้นฟูกิจการตามพระราชบัญญัติล้มละลาย พ.ศ. ๒๔๘๓ และที่แก้ไขเพิ่มเติม

(๖.๓) งานจ้างก่อสร้างที่กรมบัญชีกลางได้ขึ้นทะเบียนผู้ประกอบการงานก่อสร้างแล้ว และงานจ้างก่อสร้างที่หน่วยงานของรัฐที่ได้มีการจัดทำบัญชีผู้ประกอบการงานก่อสร้างที่มีคุณสมบัติเบื้องต้นไว้แล้วก่อนวันที่พระราชบัญญัติการจัดซื้อจัดจ้างฯ มีผลใช้บังคับ

(๖.๔) การจัดซื้อจัดจ้างตามมาตรา ๕๖ วรรคหนึ่ง (๒) (ข) และ (ค) แห่งพระราชบัญญัติการจัดซื้อจัดจ้างฯ

(๖.๕) การซื้ออสังหาริมทรัพย์และการเช่าอสังหาริมทรัพย์

(๖.๖) กรณีงานจ้างบริการหรืองานจ้างเหมาบริการกับบุคคลธรรมดา เช่น จ้างพนักงานขับรถ ครูชาวต่างชาติ พนักงานเก็บขยะ พนักงานบันทึกข้อมูล เป็นต้น

๓. หลักฐานการยื่นข้อเสนอ

ผู้ยื่นข้อเสนอจะต้องเสนอเอกสารหลักฐานยื่นมาพร้อมกับการเสนอราคาทางระบบจัดซื้อ จัดจ้างภาครัฐด้วยอิเล็กทรอนิกส์ โดยแยกเป็น ๒ ส่วน คือ

๓.๑ ส่วนที่ ๑ อย่างน้อยต้องมีเอกสารดังต่อไปนี้

(๑) ในกรณีผู้ยื่นข้อเสนอเป็นนิติบุคคล

(ก) ห้างหุ้นส่วนสามัญหรือห้างหุ้นส่วนจำกัด ให้ยื่นสำเนาหนังสือรับรองการจดทะเบียนนิติบุคคล บัญชีรายชื่อหุ้นส่วนผู้จัดการ

(ข) บริษัทจำกัดหรือบริษัทมหาชนจำกัด ให้ยื่นสำเนาหนังสือรับรองการจดทะเบียนนิติบุคคล หนังสือบริคณห์สนธิ บัญชีรายชื่อกรรมการผู้จัดการ และบัญชีผู้ถือหุ้นรายใหญ่ (ถ้ามี)

(๒) ในกรณีผู้ยื่นข้อเสนอเป็นบุคคลธรรมดาหรือคณะบุคคลที่มิใช่นิติบุคคล ให้ยื่นสำเนาบัตรประจำตัวประชาชนของผู้นั้น สำเนาข้อตกลงที่แสดงถึงการเข้าเป็นหุ้นส่วน (ถ้ามี) สำเนาบัตรประจำตัวประชาชนของผู้เป็นหุ้นส่วน หรือสำเนาหนังสือเดินทางของผู้เป็นหุ้นส่วนที่มิได้ถือสัญชาติไทย

(๓) ในกรณีผู้ยื่นข้อเสนอเป็นผู้ยื่นข้อเสนอร่วมกันในฐานะเป็นผู้ร่วมค้า ให้ยื่นสำเนาสัญญาของการเข้าร่วมค้า และเอกสารตามที่ระบุไว้ใน (๑) หรือ (๒) ของผู้ร่วมค้า แล้วแต่กรณี

(๔) ผู้ยื่นข้อเสนอต้องแสดงหลักฐานเกี่ยวกับมูลค่าสุทธิของกิจการ ดังนี้

๑. กรณีผู้ยื่นข้อเสนอเป็นนิติบุคคลที่จัดตั้งขึ้นตามกฎหมายไทยหรือต่างประเทศซึ่งได้จดทะเบียนเกินกว่า ๑ ปี ต้องมีมูลค่าสุทธิของกิจการ จากผลต่างระหว่างสินทรัพย์สุทธิหักด้วยหนี้สินสุทธิที่ปรากฏในงบแสดงฐานะการเงินที่มีการตรวจรับรองแล้ว ซึ่งจะต้องแสดงค่าเป็นบวก ๑ ปีสุดท้ายก่อนวันยื่นข้อเสนอ งบแสดงฐานะการเงิน ๑ ปีสุดท้ายก่อนวันยื่นข้อเสนอ หมายถึง งบแสดงฐานะการเงินย้อนไปก่อนวันที่หน่วยงานของรัฐกำหนดให้เป็นวันยื่นข้อเสนอ ๑ ปีปฏิทิน เว้นแต่กรณีนิติบุคคลที่จัดตั้งขึ้นตามกฎหมายไทย หากวันยื่นข้อเสนอเป็นช่วงระยะเวลาที่กรมพัฒนาธุรกิจการค้ากำหนดให้นิติบุคคล ยื่นงบแสดงฐานะการเงินกับกรมพัฒนาธุรกิจการค้า ซึ่งจะอยู่ในช่วงเดือนมกราคม - เดือนพฤษภาคม ของทุกปี โดยนิติบุคคลที่เป็นผู้ยื่นข้อเสนอนั้นยังอยู่ในช่วงของการยื่นงบแสดงฐานะการเงินกับกรมพัฒนาธุรกิจการค้า คือ ช่วงเดือนมกราคม - เดือนพฤษภาคม กรณีนี้ให้สามารถยื่นงบแสดงฐานะการเงินย้อนไปอีก ๑ ปี ได้

๒. กรณีผู้ยื่นข้อเสนอเป็นนิติบุคคลที่จัดตั้งขึ้นตามกฎหมายไทยซึ่งยังไม่มีการรายงานงบแสดงฐานะการเงินกับกรมพัฒนาธุรกิจการค้า หรือกรณีผู้ยื่นข้อเสนอเป็นนิติบุคคลที่จัดตั้งขึ้นตามกฎหมายต่างประเทศซึ่งยังไม่มีการรายงานงบแสดงฐานะการเงิน ให้พิจารณาการกำหนดมูลค่าของทุนจดทะเบียน โดยผู้ยื่นข้อเสนอจะต้องมีทุนจดทะเบียนที่เรียกชำระมูลค่าหุ้นแล้ว ณ วันที่ยื่นข้อเสนอ

๓. สำหรับการจัดซื้อจัดจ้างครั้งหนึ่งที่มีวงเงินเกิน ๕๐๐,๐๐๐ บาทขึ้นไป กรณีผู้

ยื่นข้อเสนอเป็นบุคคลธรรมดา ให้พิจารณาจากหนังสือรับรองบัญชีเงินฝากไม่เกิน ๙๐ วัน ก่อนวันยื่นข้อเสนอ โดยต้องมีเงินฝากคงเหลือในบัญชีธนาคารเป็นมูลค่า ๑ ใน ๔ ของมูลค่างบประมาณของโครงการหรือรายการที่ยื่นข้อเสนอในแต่ละครั้ง และหากเป็นผู้ชนะการจัดซื้อจัดจ้างหรือเป็นผู้ได้รับการคัดเลือกจะต้องแสดงหนังสือรับรองบัญชีเงินฝากที่มีมูลค่าดังกล่าวอีกครั้งหนึ่งในวันลงนามในสัญญา

๔. กรณีที่ผู้ยื่นข้อเสนอไม่มีมูลค่าสุทธิของกิจการหรือทุนจดทะเบียน หรือมีแต่ไม่เพียงพอที่จะเข้ายื่นข้อเสนอ สามารถดำเนินการได้ดังนี้

(๑) กรณีผู้ยื่นข้อเสนอเป็นนิติบุคคลที่จัดตั้งขึ้นตามกฎหมายไทย หรือบุคคลธรรมดาที่ถือสัญชาติไทย ผู้ยื่นข้อเสนอสามารถขอวงเงินสินเชื่อ โดยต้องมีวงเงินสินเชื่อ ๑ ใน ๔ ของมูลค่างบประมาณของโครงการหรือรายการที่ยื่นข้อเสนอในแต่ละครั้ง จะเป็นสินเชื่อที่ธนาคารภายในประเทศ หรือบริษัทเงินทุนหรือบริษัทเงินทุนหลักทรัพย์ที่ได้รับอนุญาตให้ประกอบกิจการเงินทุนเพื่อการพาณิชย์และประกอบธุรกิจค้ำประกันตามประกาศของธนาคารแห่งประเทศไทย ตามรายชื่อบริษัทเงินทุนที่ธนาคารแห่งประเทศไทยแจ้งเวียนให้ทราบ โดยพิจารณาจากยอดเงินรวมของวงเงินสินเชื่อที่สำนักงานใหญ่รับรอง หรือที่สำนักงานสาขารับรอง (กรณีได้รับมอบอำนาจจากสำนักงานใหญ่) ซึ่งออกให้แก่ผู้ยื่นข้อเสนอ นับถึงวันยื่นข้อเสนอไม่เกิน ๙๐ วัน

(๒) กรณีผู้ยื่นข้อเสนอเป็นนิติบุคคลที่จัดตั้งขึ้นตามกฎหมายต่างประเทศ หรือบุคคลธรรมดาที่มิได้ถือสัญชาติไทย ผู้ยื่นข้อเสนอสามารถขอวงเงินสินเชื่อ โดยต้องมีวงเงินสินเชื่อ ๑ ใน ๔ ของมูลค่างบประมาณของโครงการหรือรายการที่ยื่นข้อเสนอในแต่ละครั้ง จะเป็นสินเชื่อที่ธนาคารภายในประเทศ หรือบริษัทเงินทุนหรือบริษัทเงินทุนหลักทรัพย์ที่ได้รับอนุญาตให้ประกอบกิจการเงินทุนเพื่อการพาณิชย์ และประกอบธุรกิจค้ำประกันตามประกาศของธนาคารแห่งประเทศไทย ตามรายชื่อบริษัทเงินทุนที่ธนาคาร แห่งประเทศไทยแจ้งเวียนให้ทราบ หรือเป็นสินเชื่อที่ธนาคารต่างประเทศหรือบริษัทเงินทุนหลักทรัพย์ที่ได้รับอนุญาตให้ประกอบกิจการเงินทุนเพื่อการพาณิชย์และประกอบธุรกิจค้ำประกันตามประกาศของธนาคารกลางต่างประเทศนั้น ตามรายชื่อบริษัทที่ธนาคารกลางต่างประเทศนั้นแจ้งเวียนให้ทราบ โดยพิจารณาจากยอดเงินรวมของวงเงินสินเชื่อที่สำนักงานใหญ่รับรอง หรือที่สำนักงานสาขารับรอง (กรณีได้รับมอบอำนาจจากสำนักงานใหญ่) ซึ่งออกให้แก่ผู้ยื่นข้อเสนอ นับถึงวันยื่นข้อเสนอไม่เกิน ๙๐ วัน

๕. กรณีผู้ยื่นข้อเสนอเป็นนิติบุคคลที่จัดตั้งขึ้นตามกฎหมายต่างประเทศ หรือบุคคลธรรมดาที่มิได้ถือสัญชาติไทยตามข้อ ๒ ข้อ ๓ และข้อ ๔ (๒) มูลค่าจะต้องเป็นไปตามอัตราแลกเปลี่ยนเงินตราตามประกาศที่ธนาคารแห่งประเทศไทยกำหนด ในช่วงระหว่างวันที่เผยแพร่ประกาศและเอกสารประกวดราคาในระบบจัดซื้อจัดจ้างภาครัฐด้วยอิเล็กทรอนิกส์ (e - GP) จนถึงวันเสนอราคา

ทั้งนี้ ผู้ยื่นข้อเสนอจะต้องยื่นเอกสารที่แสดงให้เห็นถึงข้อมูลเกี่ยวกับมูลค่าสุทธิของกิจการแล้วแต่กรณี ประกอบกับเอกสารดังกล่าวจะต้องผ่านการรับรองตามระเบียบกระทรวงการต่างประเทศว่าด้วยการรับรองเอกสาร พ.ศ. ๒๕๓๙ และที่แก้ไขเพิ่มเติม กำหนด โดยจะต้องยื่นเอกสารดังกล่าวในวันยื่นข้อเสนอ หากผู้ยื่นข้อเสนอมิได้มีการยื่นเอกสารดังกล่าวมาพร้อมกับการยื่นข้อเสนอให้ถือว่าผู้ยื่นข้อเสนอรายนั้นยื่นเอกสารไม่ครบถ้วนตามเงื่อนไขที่กำหนดไว้ในเอกสารประกวดราคา

(๕) สำเนาใบทะเบียนพาณิชย์

(๖) สำเนาใบทะเบียนภาษีมูลค่าเพิ่ม

(๗) บัญชีเอกสารส่วนที่ ๑ ทั้งหมดที่ได้ยื่นพร้อมกับการเสนอราคาทางระบบจัดซื้อจัดจ้างภาครัฐด้วยอิเล็กทรอนิกส์ ตามแบบในข้อ ๑.๗ (๑) โดยไม่ต้องแนบในรูปแบบ PDF File (Portable Document Format)

ทั้งนี้ เมื่อผู้ยื่นข้อเสนอดำเนินการแนบไฟล์เอกสารตามบัญชีเอกสารส่วนที่ ๑ ครบถ้วน ถูกต้องแล้ว ระบบจัดซื้อจัดจ้างภาครัฐด้วยอิเล็กทรอนิกส์จะสร้างบัญชีเอกสารส่วนที่ ๑ ตามแบบในข้อ ๑.๗ (๑) ให้โดยผู้ยื่นข้อเสนอไม่ต้องแนบบัญชีเอกสารส่วนที่ ๑ ดังกล่าวในรูปแบบ PDF File (Portable Document Format)

๓.๒ ส่วนที่ ๒ อย่างน้อยต้องมีเอกสารดังต่อไปนี้

(๑) สำเนาหนังสือรับรองผลงานก่อสร้าง

(๒) สำเนาใบขึ้นทะเบียนผู้ประกอบการวิสาหกิจขนาดกลางและขนาดย่อม (SMEs) (ถ้ามี)

(๓) ผู้ยื่นข้อเสนอต้องมีผลงานก่อสร้างประเภทเดียวกันกับงานที่ประกวดราคาจ้างก่อสร้างในวงเงินไม่น้อยกว่า ๔๑๕,๐๐๐ บาท และเป็นผลงานที่เป็นคู่สัญญาโดยตรงกับหน่วยงานของรัฐหรือหน่วยงานเอกชนที่สถาบันเชื่อถือ โดยให้แนบหนังสือรับรองผลงานในวันที่ยื่นข้อเสนอ ซึ่งผลงานดังกล่าวของผู้รับจ้างต้องเป็นผลงานในสัญญาเดียวเท่านั้น

(๔) บัญชีเอกสารส่วนที่ ๒ ทั้งหมดที่ได้ยื่นพร้อมกับการเสนอราคาทางระบบจัดซื้อจัดจ้างภาครัฐด้วยอิเล็กทรอนิกส์ตามแบบในข้อ ๑.๗ (๒) โดยไม่ต้องแนบในรูปแบบ PDF File (Portable Document Format)

ทั้งนี้ เมื่อผู้ยื่นข้อเสนอดำเนินการแนบไฟล์เอกสารตามบัญชีเอกสารส่วนที่ ๒ ครบถ้วน ถูกต้องแล้ว ระบบจัดซื้อจัดจ้างภาครัฐด้วยอิเล็กทรอนิกส์จะสร้างบัญชีเอกสารส่วนที่ ๒ ตามแบบในข้อ ๑.๗ (๒) ให้โดยผู้ยื่นข้อเสนอไม่ต้องแนบบัญชีเอกสารส่วนที่ ๒ ดังกล่าวในรูปแบบ PDF File (Portable Document Format)

๔. การเสนอราคา

๔.๑ ผู้ยื่นข้อเสนอต้องยื่นข้อเสนอ และเสนอราคาทางระบบจัดซื้อจัดจ้างภาครัฐด้วยอิเล็กทรอนิกส์ตามที่กำหนดไว้ในเอกสารประกวดราคาอิเล็กทรอนิกส์นี้ โดยไม่มีเงื่อนไขใดๆ ทั้งสิ้น และจะต้องกรอกข้อความให้ถูกต้องครบถ้วน พร้อมทั้งหลักฐานแสดงตัวตนและทำการยืนยันตัวตนของผู้ยื่นข้อเสนอ โดยไม่ต้องแนบใบเสนอราคาในรูปแบบ PDF File (Portable Document Format)

๔.๒ ผู้ยื่นข้อเสนอจะต้องกรอกรายละเอียดการเสนอราคาในใบเสนอราคาตาม ข้อ ๑.๒ ให้ครบถ้วน โดยไม่ต้องยื่น ใบแจ้งปริมาณงานและราคาและใบบัญชีรายการก่อสร้าง ในรูปแบบ PDF File (Portable Document Format)

ในการเสนอราคาให้เสนอราคาเป็นเงินบาทและเสนอราคาได้เพียงครั้งเดียวและราคาเดียว โดยเสนอราคารวม หรือราคาต่อหน่วย หรือราคาต่อรายการ ตามเงื่อนไขที่ระบุไว้ตามข้อ ๖.๒ให้ถูกต้อง ทั้งนี้

ราคารวมที่เสนอจะต้องตรงกันทั้งตัวเลขและตัวหนังสือ ถ้าตัวเลขและตัวหนังสือไม่ตรงกัน ให้ถือตัวหนังสือเป็นสำคัญ โดยคิดราคารวมทั้งสิ้นซึ่งรวมค่าภาษีมูลค่าเพิ่ม ภาษีอากรอื่น และค่าใช้จ่ายทั้งปวงไว้แล้ว

ราคาที่เสนอจะต้องเสนอกำหนดยืนราคาไม่น้อยกว่า ๑๒๐ วัน ตั้งแต่วันเสนอราคาโดยภายในกำหนดยืนราคา ผู้ยื่นข้อเสนอต้องรับผิดชอบราคาที่ตนได้เสนอไว้และจะถอนการเสนอราคามิได้

๔.๓ ผู้ยื่นข้อเสนอจะต้องเสนอกำหนดเวลาดำเนินการก่อสร้างแล้วเสร็จไม่เกิน ๑๒๐ วัน นับถัดจากวันลงนามในสัญญาจ้างก่อสร้าง

๔.๔ ก่อนเสนอราคา ผู้ยื่นข้อเสนอควรตรวจดูร่างสัญญา แบบรูปและรายการละเอียด และขอบเขตของงานฯลฯ ให้ถี่ถ้วนและเข้าใจเอกสารประกวดราคาอิเล็กทรอนิกส์ทั้งหมดเสียก่อนที่จะตกลงยื่นข้อเสนอตามเงื่อนไขในเอกสารประกวดราคาอิเล็กทรอนิกส์

๔.๕ ผู้ยื่นข้อเสนอจะต้องยื่นข้อเสนอและเสนอราคาทางระบบจัดซื้อจัดจ้างภาครัฐ ด้วยอิเล็กทรอนิกส์ในวันที่ **๑ ธันวาคม ๒๕๖๙ ระหว่างเวลา ๐๙.๐๐ น. ถึง ๑๒.๐๐ น.** และเวลาในการเสนอราคาให้ถือตามเวลาของระบบจัดซื้อจัดจ้างภาครัฐด้วยอิเล็กทรอนิกส์เป็นเกณฑ์

เมื่อพ้นกำหนดเวลายื่นข้อเสนอและเสนอราคาแล้ว จะไม่รับเอกสารการยื่นข้อเสนอและการเสนอราคาใดๆ โดยเด็ดขาด

๔.๖ ผู้ยื่นข้อเสนอต้องจัดทำเอกสารสำหรับใช้ในการเสนอราคาในรูปแบบไฟล์เอกสารประเภท PDF File (Portable Document Format) โดยผู้ยื่นข้อเสนอต้องเป็นผู้รับผิดชอบตรวจสอบความครบถ้วนถูกต้อง และชัดเจนของเอกสาร PDF File ก่อนที่จะยืนยันการเสนอราคา แล้วจึงส่งข้อมูล (Upload) เพื่อเป็นการเสนอราคาให้แก่สถาบันพัฒนาองค์กรชุมชน (องค์การมหาชน) ผ่านทางระบบจัดซื้อจัดจ้างภาครัฐด้วยอิเล็กทรอนิกส์

๔.๗ คณะกรรมการพิจารณาผลการประกวดราคาอิเล็กทรอนิกส์จะดำเนินการตรวจสอบคุณสมบัติของผู้ยื่นข้อเสนอแต่ละรายว่า เป็นผู้ยื่นข้อเสนอที่มีผลประโยชน์ร่วมกันกับผู้ยื่นข้อเสนอรายอื่นตามข้อ ๑.๖ (๑) หรือไม่ หากปรากฏว่าผู้ยื่นข้อเสนอรายใดเป็นผู้ยื่นข้อเสนอที่มีผลประโยชน์ร่วมกันกับผู้ยื่นข้อเสนอรายอื่น คณะกรรมการพิจารณาผลฯ จะตัดรายชื่อผู้ยื่นข้อเสนอราคาที่มีผลประโยชน์ร่วมกันนั้นออกจากการเป็นผู้ยื่นข้อเสนอ

หากปรากฏต่อคณะกรรมการพิจารณาผลฯ ว่า ก่อนหรือในขณะ ที่มีการพิจารณาข้อเสนอ มีผู้ยื่นข้อเสนอรายใดกระทำการอันเป็นการขัดขวางการแข่งขันอย่างเป็นธรรมตาม ข้อ ๑.๖ (๒) และคณะกรรมการพิจารณาผลฯ เชื่อว่ามีการกระทำอันเป็นการขัดขวางการแข่งขันอย่างเป็นธรรม คณะกรรมการพิจารณาผลฯ จะตัดรายชื่อผู้ยื่นข้อเสนอรายนั้นออกจากการเป็นผู้ยื่นข้อเสนอ และสถาบันพัฒนาองค์กรชุมชน (องค์การมหาชน) จะพิจารณาลงโทษผู้ยื่นข้อเสนอดังกล่าวเป็นผู้ทิ้งงาน เว้นแต่ สถาบันพัฒนาองค์กรชุมชน (องค์การมหาชน) จะพิจารณาเห็นว่า ผู้ยื่นข้อเสนอรายนั้น มิใช่เป็นผู้ริเริ่มให้มีการกระทำดังกล่าวและได้ให้ความร่วมมือเป็นประโยชน์ต่อการพิจารณาของสถาบันพัฒนาองค์กรชุมชน (องค์การมหาชน)

๔.๘ ผู้ยื่นข้อเสนอจะต้องปฏิบัติ ดังนี้

(๑) ปฏิบัติตามเงื่อนไขที่ระบุไว้ในเอกสารประกวดราคาอิเล็กทรอนิกส์

(๒) ราคาที่เสนอจะต้องเป็นราคาที่รวมภาษีมูลค่าเพิ่ม และภาษีอื่นๆ (ถ้ามี) รวมค่าใช้จ่ายทั้งปวงไว้ด้วยแล้ว

(๓) ผู้ยื่นข้อเสนอจะต้องลงทะเบียนเพื่อเข้าสู่กระบวนการเสนอราคา ตามวัน เวลา ที่กำหนด

(๔) ผู้ยื่นข้อเสนอจะถอนการเสนอราคาที่เสนอแล้วไม่ได้

(๕) ผู้ยื่นข้อเสนอต้องศึกษาและทำความเข้าใจในระบบและวิธีการเสนอราคาด้วยวิธีประกวดราคาอิเล็กทรอนิกส์ ของกรมบัญชีกลางที่แสดงไว้ในเว็บไซต์ www.gprocurement.go.th

๔.๙ ผู้ยื่นข้อเสนอที่เป็นผู้ชนะการเสนอราคาต้องจัดทำแผนการใช้พัสดุที่ผลิตภายในประเทศและแผนการใช้เหล็กที่ผลิตในประเทศ โดยยื่นให้หน่วยงานของรัฐภายใน ๖๐ วัน นับถัดจากวันลงนามในสัญญา เว้นแต่กรณีที่ระยะเวลาดำเนินการตามสัญญาไม่เกิน ๖๐ วัน

๔.๑๐ คู่สัญญาต้องจัดทำแผนการทำงานมาให้ภายใน ๖๐ วัน นับถัดจากวันลงนามในสัญญา เว้นแต่เป็นกรณีสัญญามีอายุไม่เกิน ๙๐ วัน หรือกรณีการจ้างก่อสร้างซึ่งสัญญาหรือบันทึกข้อตกลงเป็นหนังสือที่มีวงเงินไม่เกิน ๕๐๐,๐๐๐ บาท ทั้งนี้ แผนการทำงานดังกล่าวให้ถือเป็นเอกสารส่วนหนึ่งของสัญญา

๕. หลักเกณฑ์และสิทธิในการพิจารณา

๕.๑ ในการพิจารณาผลการยื่นข้อเสนอประกวดราคาอิเล็กทรอนิกส์ครั้งนี้ สถาบันพัฒนาองค์กรชุมชน (องค์การมหาชน) จะพิจารณาตัดสินโดยใช้ หลักเกณฑ์ราคา

๕.๒ การพิจารณาผู้ชนะการยื่นข้อเสนอ

กรณีใช้หลักเกณฑ์ราคาในการพิจารณาผู้ชนะการยื่นข้อเสนอ สถาบันพัฒนาองค์กรชุมชน (องค์การมหาชน) จะพิจารณาจาก ราคารวม

๕.๓ หากผู้ยื่นข้อเสนอรายใดมีคุณสมบัติไม่ถูกต้องตามข้อ ๒ หรือยื่นหลักฐานการยื่นข้อเสนอไม่ถูกต้อง หรือไม่ครบถ้วนตามข้อ ๓ หรือยื่นข้อเสนอไม่ถูกต้องตามข้อ ๔ คณะกรรมการพิจารณาผลฯ จะไม่รับพิจารณาข้อเสนอของผู้ยื่นข้อเสนอรายนั้น เว้นแต่ ผู้ยื่นข้อเสนอรายใดเสนอเอกสารทางเทคนิคหรือแบบรูปและรายการละเอียดและขอบเขตของงานที่จะจ้างไม่ครบถ้วน หรือเสนอรายละเอียดแตกต่างไปจากเงื่อนไขที่สถาบันพัฒนาองค์กรชุมชน (องค์การมหาชน) กำหนดไว้ในประกาศและเอกสารประกวดราคาอิเล็กทรอนิกส์ ในส่วนที่มิใช่สาระสำคัญและความแตกต่างนั้น ไม่มีผลทำให้เกิดการได้เปรียบเสียเปรียบ ต่อผู้ยื่นข้อเสนอรายอื่น หรือเป็นการผิดพลาดเล็กน้อย คณะกรรมการพิจารณาผลฯ อาจพิจารณาผ่อนปรนการตัดสิทธิ ผู้ยื่นข้อเสนอรายนั้น

๕.๔ สถาบันพัฒนาองค์กรชุมชน (องค์การมหาชน) สงวนสิทธิ์ไม่พิจารณาข้อเสนอของผู้ยื่นข้อเสนอโดยไม่มีการผ่อนผัน ในกรณีดังต่อไปนี้

(๑) ไม่กรอกชื่อผู้ยื่นข้อเสนอในการเสนอราคาทางระบบจัดซื้อจัดจ้าง ด้วยอิเล็กทรอนิกส์

(๒) เสนอรายละเอียดแตกต่างไปจากเงื่อนไขที่กำหนดในเอกสารประกวดราคาอิเล็กทรอนิกส์ที่เป็นสาระสำคัญ หรือมีผลทำให้เกิดความได้เปรียบเสียเปรียบแก่ผู้ยื่นข้อเสนอรายอื่น

๕.๕ ในการตัดสินการประกวดราคาอิเล็กทรอนิกส์หรือในการทำสัญญา คณะกรรมการพิจารณาผลฯ หรือสถาบันพัฒนาองค์กรชุมชน (องค์การมหาชน) มีสิทธิให้ผู้ยื่นข้อเสนอชี้แจงข้อเท็จจริงเกี่ยวกับสภาพฐานะ หรือข้อเท็จจริงอื่นใดที่เกี่ยวข้องกับผู้ยื่นข้อเสนอเพิ่มเติมได้ สถาบันพัฒนาองค์กรชุมชน (องค์การมหาชน) มีสิทธิที่จะไม่รับข้อเสนอ ไม่รับราคา หรือไม่ทำสัญญา หากข้อเท็จจริงดังกล่าวไม่เหมาะสมหรือไม่ถูกต้อง

๕.๖ สถาบันพัฒนาองค์กรชุมชน (องค์การมหาชน) ทรงไว้ซึ่งสิทธิที่จะไม่รับราคาต่ำสุด หรือราคาหนึ่งราคาใด หรือราคาที่เสนอทั้งหมดก็ได้ และอาจพิจารณาเลือกจ้างก่อสร้างในจำนวน หรือขนาด หรือเฉพาะรายการหนึ่งรายการใด หรืออาจจะยกเลิก การประกวดราคาอิเล็กทรอนิกส์โดยไม่พิจารณาจัดจ้างก่อสร้างเลยก็ได้ สุดแต่จะพิจารณา ทั้งนี้ เพื่อประโยชน์ของทางราชการเป็นสำคัญ และให้ถือว่าการตัดสินของ สถาบันพัฒนาองค์กรชุมชน (องค์การมหาชน) เป็นเด็ดขาด ผู้ยื่นข้อเสนอจะเรียกร้องค่าใช้จ่าย หรือค่าเสียหายใดๆ มิได้ รวมทั้ง สถาบันพัฒนาองค์กรชุมชน (องค์การมหาชน) จะพิจารณายกเลิกการประกวดราคาอิเล็กทรอนิกส์และลงโทษผู้ยื่นข้อเสนอเป็นผู้ทิ้งงาน ไม่ว่าจะเป็นผู้ยื่นข้อเสนอที่ได้รับการคัดเลือกหรือไม่ก็ตาม หากมีเหตุที่เชื่อถือได้ว่ายื่นข้อเสนอกระทำการโดยไม่สุจริต เช่น การเสนอเอกสารอันเป็นเท็จ หรือใช้ชื่อบุคคลธรรมดา หรือนิติบุคคลอื่นมาเสนอราคาแทน เป็นต้น

ในกรณีที่ผู้ยื่นข้อเสนอรายที่เสนอราคาต่ำสุด เสนอราคาต่ำจนคาดหมายได้ว่าไม่อาจดำเนินงานตามเอกสารประกวดราคาอิเล็กทรอนิกส์ได้ ในกรณีที่ระหว่างระยะเวลาตามสัญญาจนถึงวันที่ผู้ว่าจ้างได้ตรวจรับงานครั้งสุดท้ายได้เกิดความเสียหายอย่างร้ายแรงจากหรือแก่งานก่อสร้างถึงขนาดที่ก่อให้เกิดภยันตรายต่อชีวิตหรือทรัพย์สินของประชาชนอันเนื่องมาจากการกระทำหรือละเว้นการกระทำใด ๆ ของผู้รับจ้าง ภายในระยะเวลา ๒ ปี นับตั้งแต่วันที่เกิดเหตุจนถึงวันยื่นข้อเสนอ คณะกรรมการพิจารณาผลฯ หรือสถาบันพัฒนาองค์กรชุมชน (องค์การมหาชน) จะให้ผู้ยื่นข้อเสนอนั้นชี้แจงและแสดงหลักฐานที่ทำให้เชื่อได้ว่า ผู้ยื่นข้อเสนอสามารถดำเนินการตามเอกสารประกวดราคาอิเล็กทรอนิกส์ให้เสร็จสมบูรณ์ หากคำชี้แจงไม่เป็นที่รับฟังได้ สถาบันพัฒนาองค์กรชุมชน (องค์การมหาชน) มีสิทธิที่จะไม่รับข้อเสนอหรือไม่รับราคาของผู้ยื่นข้อเสนอรายนั้น ทั้งนี้ ผู้ยื่นข้อเสนอดังกล่าวไม่มีสิทธิเรียกร้องค่าใช้จ่ายหรือค่าเสียหายใดๆ จากสถาบันพัฒนาองค์กรชุมชน (องค์การมหาชน)

๕.๗ ก่อนลงนามในสัญญา สถาบันพัฒนาองค์กรชุมชน (องค์การมหาชน) อาจประกาศยกเลิกการประกวดราคาอิเล็กทรอนิกส์ หากปรากฏว่ามีการกระทำที่เข้าลักษณะผู้ยื่นข้อเสนอที่ชนะการประกวดราคาหรือที่ได้รับการคัดเลือกมีผลประโยชน์ร่วมกัน หรือมีส่วนได้เสียกับผู้ยื่นข้อเสนอรายอื่น หรือขัดขวางการแข่งขันอย่างเป็นธรรม หรือสมยอมกันกับผู้ยื่นข้อเสนอรายอื่น หรือเจ้าหน้าที่ในการเสนอราคา หรือส่อว่ากระทำการทุจริตอื่นใดในการเสนอราคา

๕.๘ หากผู้ยื่นข้อเสนอซึ่งเป็นผู้ประกอบการ SMEs เสนอราคาสูงกว่าราคาต่ำสุดของผู้ยื่นข้อเสนอรายอื่นที่ไม่เกินร้อยละ ๑๐ ให้จัดซื้อจัดจ้างกับผู้ประกอบการ SMEs ดังกล่าว โดยจัดเรียงลำดับผู้ยื่นข้อเสนอซึ่งเป็นผู้ประกอบการ SMEs ซึ่งเสนอราคาสูงกว่าราคาต่ำสุดของผู้ยื่นข้อเสนอรายอื่นไม่เกินร้อยละ ๑๐ ที่จะเรียกมาทำสัญญาไม่เกิน ๓ ราย

ผู้ยื่นข้อเสนอที่เป็นกิจการร่วมค้าที่จะได้สิทธิตามวรรคหนึ่ง ผู้เข้าร่วมค้าทุกรายจะต้องเป็นผู้ประกอบการ SMEs

ทั้งนี้ ผู้ประกอบการ SMEs ที่จะได้แต้มต่อด้านราคาตามวรรคหนึ่ง จะต้องมีวงเงินสัญญาสะสมตามปีปฏิทินรวมกับราคาที่เสนอในครั้งนี้แล้ว มีมูลค่ารวมกันไม่เกินมูลค่าของรายได้ตามขนาดที่ขึ้นทะเบียนไว้กับ สสว.

๕.๙ หากผู้ยื่นข้อเสนอซึ่งมิใช่ผู้ประกอบการ SMEs แต่เป็นบุคคลธรรมดาที่ถือสัญชาติไทยหรือนิติบุคคลที่จัดตั้งขึ้นตามกฎหมายไทยเสนอราคาสูงกว่าราคาต่ำสุดของผู้ยื่นข้อเสนอซึ่งเป็นบุคคลธรรมดาที่มิได้ถือสัญชาติไทยหรือนิติบุคคลที่จัดตั้งขึ้นตามกฎหมายของต่างประเทศไม่เกินร้อยละ ๓ ให้จัดซื้อจัดจ้างกับบุคคลธรรมดาที่ถือสัญชาติไทยหรือนิติบุคคลที่จัดตั้งขึ้นตามกฎหมายไทยดังกล่าว

ผู้ยื่นข้อเสนอที่เป็นกิจการร่วมค้าที่จะได้สิทธิตามวรรคหนึ่ง ผู้เข้าร่วมค้าทุกรายจะต้องเป็นบุคคลธรรมดาที่ถือสัญชาติไทยหรือนิติบุคคลที่จัดตั้งขึ้นตามกฎหมายไทย

๖. การทำสัญญาจ้างก่อสร้าง

ผู้ชนะการประกวดราคาอิเล็กทรอนิกส์จะต้องทำสัญญาจ้างตามแบบสัญญา ดังระบุในข้อ ๑.๓ หรือทำข้อตกลงเป็นหนังสือกับสถาบันพัฒนาองค์กรชุมชน (องค์การมหาชน) ภายใน ๗ วัน นับถัดจากวันที่ได้รับแจ้ง และจะต้องวางหลักประกันสัญญาเป็นจำนวนเงินเท่ากับร้อยละ ๕ ของราคาค่าจ้างที่ประกวดราคาอิเล็กทรอนิกส์ให้สถาบันพัฒนาองค์กรชุมชน (องค์การมหาชน) ยึดถือไว้ในขณะทำสัญญาโดยใช้หลักประกันอย่างหนึ่งอย่างใด ดังต่อไปนี้

๖.๑ เงินสด

๖.๒ เช็คหรือดราฟท์ที่ธนาคารเซ็นสั่งจ่าย ซึ่งเป็นเช็คหรือดราฟท์ลงวันที่ที่ใช้เช็คหรือดราฟท์นั้น ชำระต่อเจ้าหน้าที่ในวันทำสัญญา หรือก่อนวันนั้นไม่เกิน ๓ วันทำการ

๖.๓ หนังสือค้ำประกันของธนาคารภายในประเทศ ตามตัวอย่างที่คณะกรรมการนโยบายกำหนด ดังระบุในข้อ ๑.๔ (๒) หรือจะเป็นหนังสือค้ำประกันอิเล็กทรอนิกส์ตามวิธีการที่กรมบัญชีกลางกำหนด

๖.๔ หนังสือค้ำประกันของบริษัทเงินทุน หรือบริษัทเงินทุนหลักทรัพย์ที่ได้รับอนุญาตให้ประกอบกิจการเงินทุนเพื่อการพาณิชย์และประกอบธุรกิจค้ำประกันตามประกาศของธนาคารแห่งประเทศไทย ตามรายชื่อบริษัทเงินทุนที่ธนาคารแห่งประเทศไทยแจ้งเวียนให้ทราบ โดยอนุโลมให้ใช้ตามตัวอย่างหนังสือค้ำประกันของธนาคารที่คณะกรรมการนโยบายกำหนด ดังระบุในข้อ ๑.๔ (๒)

๖.๕ พันธบัตรรัฐบาลไทย

หลักประกันนี้จะคืนให้ โดยไม่มีดอกเบี้ยภายใน ๑๕ วันนับถัดจากวันที่ผู้ชนะการประกวดราคาอิเล็กทรอนิกส์ (ผู้รับจ้าง) พ้นจากข้อผูกพันตามสัญญาจ้างแล้ว

๗. ค่าจ้างและการจ่ายเงิน

สถาบันพัฒนาองค์กรชุมชน (องค์การมหาชน) จะจ่ายค่าจ้างซึ่งได้รวมภาษีมูลค่าเพิ่มตลอดจนภาษีอากรอื่น ๆ และค่าใช้จ่ายทั้งปวงด้วยแล้วโดยถือราคาเหมารวมเป็นเกณฑ์และกำหนดการจ่ายเงินเป็นจำนวน ๒ งวดดังนี้

งวดที่ ๑ เป็นจำนวนเงินในอัตราร้อยละ ๕๐ ของค่าจ้าง เมื่อผู้รับจ้างได้ปฏิบัติงานเมื่อผู้รับจ้าง

ส่งมอบงาน ประกอบด้วย ๑) งานเทพื้นคอนกรีตเสริมเหล็ก ๒๘๐ ตร.ม. ๒) งานปรับปรุงระบบสุขาภิบาลห้องน้ำ ๓) งานโครงหลังคาและมุงหลังคาเมทัลชีท ๑๘๓ ตร.ม. แล้วเสร็จภายใน ๖๐ วันนับถัดจากวันลงนามสัญญา และคณะกรรมการตรวจรับพัสดุได้ทำการตรวจรับเรียบร้อยแล้ว

งวดสุดท้าย เป็นจำนวนเงินในอัตราร้อยละ ๕๐ ของค่าจ้าง เมื่อผู้รับจ้างได้ปฏิบัติงานทั้งหมดให้แล้วเสร็จเรียบร้อยตามสัญญาหรือข้อตกลงจ้างเป็นหนังสือ รวมทั้งทำสถานที่ก่อสร้างให้สะอาดเรียบร้อย

๘. อัตราค่าปรับ

ค่าปรับตามสัญญาจ้างแนบท้ายเอกสารประกวดราคาอิเล็กทรอนิกส์นี้ หรือข้อตกลงจ้างเป็นหนังสือจะกำหนด ดังนี้

๘.๑ กรณีที่ผู้รับจ้างนำงานที่รับจ้างไปจ้างช่วงให้ผู้อื่นทำอีกทอดหนึ่งโดยไม่ได้รับอนุญาตจากสถาบันพัฒนาองค์กรชุมชน (องค์การมหาชน) จะกำหนดค่าปรับสำหรับการฝ่าฝืนดังกล่าวเป็นจำนวนร้อยละ ๑๐ ของวงเงินของงานจ้างช่วงนั้น

๘.๒ กรณีที่ผู้รับจ้างปฏิบัติผิดสัญญาจ้างก่อสร้าง นอกเหนือจากข้อ ๘.๑ จะกำหนดค่าปรับเป็นรายวันเป็นจำนวนเงินตายตัวในอัตราร้อยละ ๐.๑๐ ของราคางานจ้าง

๙. การรับประกันความชำรุดบกพร่อง

ผู้ชนะการประกวดราคาอิเล็กทรอนิกส์ซึ่งได้ทำสัญญาจ้าง ตามแบบ ดังระบุในข้อ ๑.๓ หรือข้อตกลงจ้างเป็นหนังสือแล้วแต่กรณี จะต้องรับประกันความชำรุดบกพร่องของงานจ้างที่เกิดขึ้นภายในระยะเวลา ไม่น้อยกว่า ๒ ปี นับถัดจากวันที่สถาบันพัฒนาองค์กรชุมชน (องค์การมหาชน) ได้รับมอบงาน โดยต้องรีบจัดการซ่อมแซมแก้ไขให้ใช้การได้ดีดังเดิมภายใน ๓๐ วัน นับถัดจากวันที่ได้รับแจ้งความชำรุดบกพร่อง

๑๐. ข้อสงวนสิทธิ์ในการยื่นข้อเสนอและอื่น ๆ

๑๐.๑ เงินค่าจ้างสำหรับงานจ้างครั้งนี้ ได้มาจากเงินงบประมาณประจำปี พ.ศ. ๒๕๗๐

การลงนามในสัญญาจะกระทำได้ต่อเมื่อ สถาบันพัฒนาองค์กรชุมชน (องค์การมหาชน)ได้รับอนุมัติเงิน ค่าก่อสร้างจากเงินงบประมาณประจำปี พ.ศ. ๒๕๗๐

๑๐.๒ เมื่อสถาบันพัฒนาองค์กรชุมชน (องค์การมหาชน) ได้คัดเลือกผู้ยื่นข้อเสนอรายใดให้เป็นผู้รับจ้าง และได้ตกลงจ้าง ตามการประกวดราคาอิเล็กทรอนิกส์แล้ว ถ้าผู้รับจ้างจะต้องสั่งหรือนำสิ่งของมาเพื่องานจ้างดังกล่าวเข้ามาจากต่างประเทศ และของนั้นต้องนำเข้ามาโดยทางเรือในเส้นทางที่มีเรือไทยเดินอยู่ และสามารถให้บริการรับขนได้ตามที่รัฐมนตรีว่าการกระทรวงคมนาคมประกาศกำหนด ผู้ยื่นข้อเสนอซึ่งเป็นผู้รับจ้างจะต้องปฏิบัติตามกฎหมายว่าด้วยการส่งเสริมการพาณิชยนาวี ดังนี้

(๑) แจ้งการสั่งหรือนำสิ่งของดังกล่าวเข้ามาจากต่างประเทศต่อกรมเจ้าท่า ภายใน ๗ วัน นับตั้งแต่วันที่ผู้รับจ้างสั่งหรือซื้อของจากต่างประเทศ เว้นแต่เป็นของที่รัฐมนตรีว่าการกระทรวงคมนาคมประกาศยกเว้นให้บรรทุกโดยเรืออื่นได้

(๒) จัดการให้สิ่งของดังกล่าวบรรทุกโดยเรือไทย หรือเรือที่มีสิทธิเช่นเดียวกับเรือไทยจากต่างประเทศมายังประเทศไทย เว้นแต่จะได้รับอนุญาตจากกรมเจ้าท่า ให้บรรทุกสิ่งของนั้น โดยเรืออื่น ที่มิใช่เรือ

ไทย ซึ่งจะต้องได้รับอนุญาตเช่นนั้นก่อนบรรทุกของลงเรืออื่น หรือเป็นของที่รัฐมนตรีว่าการกระทรวงคมนาคมประกาศยกเว้นให้บรรทุกโดยเรืออื่น

(๓) ในกรณีที่ไม่ปฏิบัติตาม (๑) หรือ (๒) ผู้รับจ้างจะต้องรับผิดตามกฎหมายว่าด้วยการส่งเสริมการพาณิชยนาวี

๑๐.๓ ผู้ยื่นข้อเสนอซึ่งสถาบันพัฒนาองค์กรชุมชน (องค์การมหาชน) ได้คัดเลือกแล้ว ไม่ไปทำสัญญาหรือข้อตกลงจ้างเป็นหนังสือภายในเวลาที่กำหนดดังระบุไว้ในข้อ ๗ สถาบันพัฒนาองค์กรชุมชน (องค์การมหาชน) จะริบหลักประกันการยื่นข้อเสนอ หรือเรียกร้องจากผู้ออกหนังสือค้ำประกัน การยื่นข้อเสนอทันที และอาจพิจารณาเรียกร้องให้ชดใช้ความเสียหายอื่น (ถ้ามี) รวมทั้งจะพิจารณาให้เป็นผู้ทิ้งงาน ตามระเบียบกระทรวงการคลังว่าด้วยการจัดซื้อจัดจ้างและการบริหารพัสดุภาครัฐ พ.ศ. ๒๕๖๐

๑๐.๔ สถาบันพัฒนาองค์กรชุมชน (องค์การมหาชน) สงวนสิทธิ์ที่จะแก้ไขเพิ่มเติมเงื่อนไข หรือข้อกำหนดในแบบสัญญาหรือข้อตกลงจ้างเป็นหนังสือให้เป็นไปตามความเห็นของสำนักงานอัยการสูงสุด (ถ้ามี)

๑๐.๕ ในกรณีที่เอกสารแนบท้ายเอกสารประกวดราคาอิเล็กทรอนิกส์นี้ มีความขัดหรือแย้งกัน ผู้ยื่นข้อเสนอจะต้องปฏิบัติตามคำวินิจฉัยของสถาบันพัฒนาองค์กรชุมชน (องค์การมหาชน) คำวินิจฉัยดังกล่าวให้ถือเป็นที่สุด และ ผู้ยื่นข้อเสนอไม่มีสิทธิเรียกร้องค่าใช้จ่ายใดๆ เพิ่มเติม

๑๐.๖ สถาบันพัฒนาองค์กรชุมชน (องค์การมหาชน) อาจประกาศยกเลิกการจัดจ้างในกรณีต่อไปนี้ได้ โดยที่ผู้ยื่นข้อเสนอจะเรียกร้องค่าเสียหายใดๆ จากสถาบันพัฒนาองค์กรชุมชน (องค์การมหาชน) ไม่ได้

(๑) สถาบันพัฒนาองค์กรชุมชน (องค์การมหาชน) ไม่ได้รับการจัดสรรเงินที่จะใช้ในการจัดจ้างหรือได้รับจัดสรรแต่ไม่เพียงพอที่ จะทำการจัดจ้างครั้งนี้ต่อไป

(๒) มีการกระทำที่เข้าลักษณะผู้ยื่นข้อเสนอที่ชนะการจัดจ้างหรือที่ได้รับการคัดเลือกมีผลประโยชน์ร่วมกัน หรือมีส่วนได้เสียกับผู้ยื่นข้อเสนอรายอื่น หรือขัดขวางการแข่งขันอย่างเป็นธรรมหรือสมยอมกันกับผู้ยื่นข้อเสนอรายอื่น หรือเจ้าหน้าที่ในการเสนอราคา หรือส่อว่ากระทำการทุจริตอื่นใดในการเสนอราคา

(๓) การทำการจัดจ้างครั้งนี้ต่อไปอาจก่อให้เกิดความเสียหายแก่สถาบันพัฒนาองค์กรชุมชน (องค์การมหาชน) หรือกระทบต่อประโยชน์สาธารณะ

(๔) กรณีอื่นในทำนองเดียวกับ (๑) (๒) หรือ (๓) ตามที่กำหนดในกฎกระทรวงซึ่งออกตามความในกฎหมายว่าด้วยการจัดซื้อจัดจ้างและการบริหารพัสดุภาครัฐ

๑๐.๗ ผู้ยื่นข้อเสนอจะต้องเลือกช่องทางการอุทธรณ์และช่องทางการรับหนังสือแจ้งตอบผลการพิจารณาอุทธรณ์ไว้ตั้งแต่ขั้นตอนการยื่นข้อเสนอ และหากผู้ยื่นข้อเสนอมีความประสงค์ที่จะอุทธรณ์ผลการประกาศผู้ชนะการจัดซื้อจัดจ้าง จะต้องยื่นอุทธรณ์และรับหนังสือแจ้งตอบการพิจารณาอุทธรณ์ผ่านช่องทางที่ได้เลือกไว้เท่านั้น

๑๑. การปรับราคาค่างานก่อสร้าง

การปรับราคาค่างานก่อสร้างตามสูตรการปรับราคาดังระบุในข้อ ๑.๕ จะนำมาใช้ในกรณีที่ ค่างานก่อสร้างลดลงหรือเพิ่มขึ้น โดยวิธีการต่อไปนี้

ตามเงื่อนไข หลักเกณฑ์ สูตรและวิธีคำนวณที่ใช้กับสัญญาแบบปรับราคาได้ตามมติคณะรัฐมนตรี เมื่อวันที่ ๒๒ สิงหาคม ๒๕๓๒ เรื่อง การพิจารณาช่วยเหลือผู้ประกอบอาชีพงานก่อสร้าง ตามหนังสือสำนักเลขาธิการคณะรัฐมนตรี ที่ นร ๐๒๐๓/ว ๑๐๙ ลงวันที่ ๒๔ สิงหาคม ๒๕๓๒

สูตรการปรับราคา (สูตรค่า K) จะต้องคงที่ที่ระดับที่กำหนดไว้ในวันแล้วเสร็จตามที่กำหนดไว้ในสัญญา หรือภายในระยะเวลาที่สถาบันพัฒนาองค์กรชุมชน (องค์การมหาชน) ได้ขยายออกไป โดยจะใช้สูตรของทางราชการที่ได้ระบุในข้อ ๑.๕

๑๒. การปฏิบัติตามกฎหมายและระเบียบ

ในระหว่างระยะเวลาการก่อสร้าง ผู้ยื่นข้อเสนอที่ได้รับการคัดเลือกให้เป็นผู้รับจ้างต้องปฏิบัติตามหลักเกณฑ์ที่กฎหมายและระเบียบได้กำหนดไว้โดยเคร่งครัด

๑๓. การประเมินผลการปฏิบัติงานของผู้ประกอบการ

สถาบันพัฒนาองค์กรชุมชน (องค์การมหาชน) สามารถนำผลการปฏิบัติงานแล้วเสร็จตามสัญญาของผู้ยื่นข้อเสนอที่ได้รับการคัดเลือกให้ เป็นผู้รับจ้างเพื่อนำมาประเมินผลการปฏิบัติงานของผู้ประกอบการ

ทั้งนี้ หากผู้ยื่นข้อเสนอที่ได้รับการคัดเลือกไม่ผ่านเกณฑ์ที่กำหนดจะถูกระงับการยื่นข้อเสนอหรือทำสัญญากับสถาบันพัฒนาองค์กรชุมชน (องค์การมหาชน) ไว้ชั่วคราว

สถาบันพัฒนาองค์กรชุมชน (องค์การมหาชน)

๒๙ พฤศจิกายน ๒๕๖๙

ขอบเขตของงาน (Term Of Reference: TOR)
จ้างปรับปรุงพื้นที่ใช้สอยและระบบสาธารณูปโภคบริเวณสำนักงาน

๑. ความเป็นมา

สถาบันพัฒนาองค์กรชุมชน (องค์การมหาชน) สำนักงานภาคใต้ เปิดใช้งานอาคารมาเป็นเวลานาน ส่งผลให้โครงสร้างพื้นฐานและระบบสาธารณูปโภคชำรุดทรุดโทรม โดยเฉพาะ ระบบบำบัดน้ำเสียห้องน้ำชำรุด ไม่สามารถระบายน้ำได้อย่างมีประสิทธิภาพ เกิดปัญหาน้ำท่วมขัง มลพิษทางกลิ่น เป็นแหล่งสะสมเชื้อโรคและพาหะนำโรค (ยุง หนู แมลงวัน) ซึ่งกระทบต่อสุขอนามัยและความปลอดภัยของเจ้าหน้าที่และผู้มาติดต่อ นอกจากนี้ ความลาดเอียง (Slope) ของพื้นที่ไม่เหมาะสม ยังเสี่ยงทำให้พื้นทางเดินและโครงสร้างรอบอาคารทรุดตัวเสียหายเพิ่มเติมในระยะยาว สำนักงานภาคใต้จึงมีความจำเป็นต้อง ดำเนินการปรับปรุงพื้นที่ใช้สอยและระบบสาธารณูปโภค เพื่อแก้ไขปัญหาสุขอนามัย ฟื้นฟูระบบบำบัดน้ำเสียให้ได้มาตรฐาน ป้องกันความเสียหายเชิงโครงสร้าง เพิ่มพื้นที่ใช้สอย ปรับปรุงทัศนียภาพ และสร้างภาพลักษณ์ความน่าเชื่อถือแก่ผู้มาติดต่อ

๒. วัตถุประสงค์

๒.๑ เพื่อปรับปรุงและซ่อมแซมระบบบำบัดน้ำเสียบริเวณห้องน้ำ ระบบระบายน้ำ และปรับระดับความลาดเอียง (Slope) พื้นที่รอบอาคารสำนักงาน ให้ใช้งานได้ตามมาตรฐาน ป้องกันปัญหาน้ำท่วมขัง มลพิษทางกลิ่น และการทรุดตัวของโครงสร้าง

๒.๒ เพื่อยกระดับมาตรฐานสุขอนามัย สวัสดิภาพ และความปลอดภัยในสถานที่ทำงาน ป้องกันการเป็นแหล่งเพาะพันธุ์พาหะนำโรค และสร้างสุขภาวะที่ดีแก่เจ้าหน้าที่และผู้มาติดต่อประสานงาน

๒.๓ เพื่อเพิ่มประสิทธิภาพการใช้ประโยชน์พื้นที่ภายนอกอาคาร ให้สามารถรองรับการปฏิบัติงาน การจัดกิจกรรม และการให้บริการแก่องค์กรชุมชนและหน่วยงานภาคีเครือข่ายได้อย่างคุ้มค่าและเกิดประโยชน์สูงสุด

๒.๔ เพื่อปรับปรุงทัศนียภาพรอบอาคารสำนักงานให้มีความสะอาด เรียบร้อย เป็นระเบียบ เสริมสร้างภาพลักษณ์ ความน่าเชื่อถือ และความพึงพอใจแก่หน่วยงานภายนอกที่มาติดต่อประสานงาน

๓. วงเงินงบประมาณ จำนวน ๘๓๐,๐๐๐ บาท (แปดแสนสามหมื่นบาทถ้วน)

๔. ราคากลาง เป็นเงินทั้งสิ้น จำนวน ๘๓๐,๐๐๐ บาท (แปดแสนสามหมื่นบาทถ้วน)

๕. สถานที่ดำเนินการ สถาบันพัฒนาองค์กรชุมชน (องค์การมหาชน) สำนักงานภาคใต้
ที่อยู่เลขที่ ๒๙ หมู่ที่ ๑๐ ถนนดอนรุน-ชายคลอง ตำบลตำนาน อำเภอเมืองพัทลุง จังหวัดพัทลุง

๖. คุณสมบัติของผู้ยื่นข้อเสนอ

๖.๑ มีความสามารถตามกฎหมาย
๖.๒ ไม่เป็นบุคคลล้มละลาย
๖.๓ ไม่อยู่ระหว่างเลิกกิจการ
๖.๔ ไม่เป็นบุคคลซึ่งอยู่ระหว่างถูกระงับการยื่นข้อเสนอหรือทำสัญญากับหน่วยงานของรัฐไว้ชั่วคราวตามที่ประกาศเผยแพร่ในระบบเครือข่ายสารสนเทศของกรมบัญชีกลาง
๖.๕ ไม่เป็นบุคคลซึ่งถูกระบุชื่อไว้ในบัญชีรายชื่อผู้ทิ้งงานและได้แจ้งเวียนชื่อให้เป็นผู้ทิ้งงานของหน่วยงานของรัฐในระบบเครือข่ายสารสนเทศของกรมบัญชีกลาง ซึ่งรวมถึงนิติบุคคลที่ผู้ทิ้งงานเป็นหุ้นส่วนผู้จัดการ กรรมการผู้จัดการ ผู้บริหาร ผู้มีอำนาจในการดำเนินงานในกิจการของนิติบุคคลนั้นด้วย
๖.๖ มีคุณสมบัติและไม่มีลักษณะต้องห้ามตามที่คณะกรรมการนโยบายการจัดซื้อจัดจ้างและการบริหารพัสดุภาครัฐกำหนดในราชกิจจานุเบกษา

๖.๗ เป็นบุคคลธรรมดาหรือนิติบุคคลผู้มีอาชีพรับจ้างงานที่ประกวดราคาอิเล็กทรอนิกส์ดังกล่าว กรณีที่มูลค่าการจ้างไม่ถึง ๑ ล้านบาทเป็นบุคคลธรรมดาหรือนิติบุคคล เว้นแต่ กรณีวงเงินตั้งแต่ ๑ ล้านบาทขึ้นไป ให้เป็นนิติบุคคลเท่านั้น

๖.๘ ไม่เป็นผู้มีผลประโยชน์ร่วมกันกับผู้ยื่นข้อเสนอราคารายอื่นที่เข้ายื่นข้อเสนอให้แก่สถาบัน ณ วันประกาศประกวดราคาอิเล็กทรอนิกส์ หรือไม่เป็นผู้กระทำการอันเป็นการขัดขวางการแข่งขันราคา อย่างเป็นธรรมในการประกวดราคาอิเล็กทรอนิกส์ครั้งนี้

๖.๙ ไม่เป็นผู้ได้รับเอกสิทธิ์หรือความคุ้มกัน ซึ่งอาจปฏิเสธไม่ยอมขึ้นศาลไทย เว้นแต่รัฐบาลของผู้เสนอราคาได้มีคำสั่งให้สละเอกสิทธิ์ความคุ้มกันเช่นว่านั้น

๖.๑๐ ผู้ยื่นข้อเสนอต้องมีผลงานก่อสร้างประเภทเดียวกันกับงานที่ประกวดราคาจ้างก่อสร้างในวงเงินไม่น้อยกว่า ๔๑๕,๐๐๐ บาท และเป็นผลงานที่เป็นคู่สัญญาโดยตรงกับหน่วยงานของรัฐหรือหน่วยงานเอกชนที่สถาบันเชื่อถือ โดยให้แนบหนังสือรับรองผลงานในวันที่ยื่นข้อเสนอ ซึ่งผลงานดังกล่าวของผู้รับจ้างต้องเป็นผลงานในสัญญาเดียวเท่านั้น

๖.๑๑ ผู้ยื่นข้อเสนอที่ยื่นข้อเสนอในรูปแบบของ “กิจการร่วมค้า” ต้องมีคุณสมบัติดังนี้

กรณีที่ข้อตกลงระหว่างผู้เข้าร่วมค้ากำหนดให้ผู้เข้าร่วมค้ารายใดรายหนึ่งเป็นผู้เข้าร่วมค้าหลัก ข้อตกลงระหว่างผู้เข้าร่วมค้าจะต้องมีการกำหนดสัดส่วนหน้าที่และความรับผิดชอบในปริมาณงาน สิ่งของหรือมูลค่าตามสัญญาของผู้เข้าร่วมค้าหลักมากกว่าผู้เข้าร่วมค้ารายอื่นทุกราย

กรณีที่ข้อตกลงระหว่างผู้เข้าร่วมค้ากำหนดให้ผู้เข้าร่วมค้ารายใดรายหนึ่งเป็นผู้เข้าร่วมค้าหลัก กิจการร่วมค้านั้นต้องใช้ผลงานของผู้เข้าร่วมค้าหลักรายเดียวเป็นผลงานของกิจการร่วมค้าที่ยื่นข้อเสนอ

สำหรับข้อตกลงระหว่างผู้เข้าร่วมค้าที่ไม่ได้กำหนดให้ผู้เข้าร่วมค้ารายใดเป็นผู้เข้าร่วมค้าหลัก ผู้เข้าร่วมค้าทุกรายจะต้องมีคุณสมบัติครบถ้วนตามเงื่อนไขที่กำหนดไว้ในเอกสารเชิญชวน

กรณีที่ข้อตกลงระหว่างผู้เข้าร่วมค้ากำหนดให้มีการมอบหมายผู้เข้าร่วมค้ารายใดรายหนึ่งเป็นผู้ยื่นข้อเสนอในนามกิจการร่วมค้า การยื่นข้อเสนอดังกล่าวไม่ต้องมีหนังสือมอบอำนาจ

สำหรับข้อตกลงระหว่างผู้เข้าร่วมค้าที่ไม่ได้กำหนดให้ผู้เข้าร่วมค้ารายใดเป็นผู้ยื่นข้อเสนอ ผู้เข้าร่วมค้าทุกรายจะต้องลงลายมือชื่อในหนังสือมอบอำนาจให้ผู้เข้าร่วมค้ารายใดรายหนึ่งเป็นผู้ยื่นข้อเสนอในนามกิจการร่วมค้า

๖.๑๒ มูลค่าสุทธิของกิจการ

๖.๑๒.๑ กรณีผู้ยื่นข้อเสนอเป็นนิติบุคคลที่จัดตั้งขึ้นตามกฎหมายไทยซึ่งได้จดทะเบียนเกินกว่า ๑ ปี ต้องมีมูลค่าสุทธิของกิจการ จากผลต่างระหว่างสินทรัพย์สุทธิหักด้วยหนี้สินสุทธิที่ปรากฏ ในงบแสดงฐานะการเงินที่มีการตรวจรับรองแล้ว ซึ่งจะต้องแสดงค่าเป็นบวก ๑ ปีสุดท้ายก่อนวันยื่นข้อเสนอ

๖.๑๒.๒ กรณีผู้ยื่นข้อเสนอเป็นนิติบุคคลที่จัดตั้งขึ้นตามกฎหมายไทย ซึ่งยังไม่มีการรายงานงบแสดงฐานะการเงินกับกรมพัฒนาธุรกิจการค้า ให้พิจารณาการกำหนดมูลค่าของทุนจดทะเบียน โดยผู้ยื่นข้อเสนอจะต้องมีทุนจดทะเบียนที่เรียกชำระมูลค่าหุ้นแล้ว ณ วันที่ยื่นข้อเสนอ ดังนี้ (๑) มูลค่าการจัดซื้อจัดจ้างไม่เกิน ๑ ล้านบาท ไม่ต้องกำหนดทุนจดทะเบียน

๖.๑๒.๓ สำหรับการจัดซื้อจัดจ้างครั้งหนึ่งที่มีวงเงินเกิน ๕๐๐,๐๐๐ บาทขึ้นไป กรณีผู้ยื่นข้อเสนอเป็นบุคคลธรรมดา ให้พิจารณาจากหนังสือรับรองบัญชีเงินฝากไม่เกิน ๙๐ วัน ก่อนวันยื่นข้อเสนอ โดยต้องมีเงินฝากคงเหลือในบัญชีธนาคารเป็นมูลค่า ๑ ใน ๔ ของมูลค่างบประมาณของโครงการหรือรายการที่ยื่นข้อเสนอในแต่ละครั้ง และหากเป็นผู้ชนะการจัดซื้อจัดจ้างหรือเป็นผู้ได้รับการคัดเลือกจะต้องแสดงหนังสือรับรองบัญชีเงินฝากที่มีมูลค่าดังกล่าวอีกครั้งหนึ่งในวันลงนามในสัญญา

๖.๑๒.๔ กรณีที่ผู้ยื่นข้อเสนอไม่มีมูลค่าสุทธิของกิจการหรือทุนจดทะเบียนหรือมีแต่ไม่เพียงพอที่จะเข้ายื่นข้อเสนอ ผู้ยื่นข้อเสนอสามารถขอวงเงินสินเชื่อ โดยต้องมีวงเงินสินเชื่อ ๑ ใน ๔ ของมูลค่างบประมาณของโครงการหรือรายการที่ยื่นข้อเสนอในแต่ละครั้ง (สินเชื่อที่ธนาคารภายในประเทศหรือบริษัทเงินทุนหรือบริษัทเงินทุนหลักทรัพย์ที่ได้รับอนุญาตให้ประกอบกิจการเงินทุนเพื่อการพาณิชย์และประกอบธุรกิจค้าประกันตามประกาศของธนาคารแห่งประเทศไทย ตามรายชื่อบริษัทเงินทุนที่ธนาคารแห่งประเทศไทยเวียนแจ้งให้ทราบ โดยพิจารณายอดเงินรวมของวงเงินสินเชื่อที่สำนักงานใหญ่รับรองหรือที่สำนักงานสาขารับรอง (กรณีได้รับมอบอำนาจจากสำนักงานใหญ่) ซึ่งออกให้แก่ผู้ยื่นข้อเสนอนับถึงวันยื่นข้อเสนอไม่เกิน ๙๐ วัน)

ทั้งนี้ หนังสือรับรองวงเงินสินเชื่อให้เป็นไปตามแบบที่กรมบัญชีกลางกำหนด ข้อยกเว้นกรณีตามข้อ ๖.๑๒.๑- ข้อ ๖.๑๒.๔ ไม่ใช้บังคับกับกรณีดังต่อไปนี้

(๑) ผู้ยื่นข้อเสนอเป็นหน่วยงานของรัฐ

(๒) นิติบุคคลที่จัดตั้งขึ้นตามกฎหมายไทยที่อยู่ระหว่างการฟื้นฟูกิจการตามพระราชบัญญัติล้มละลาย (ฉบับที่ ๑๐) พ.ศ. ๒๕๖๑

(๓) งานจ้างก่อสร้างที่กรมบัญชีกลางได้ขึ้นทะเบียนผู้ประกอบการงานก่อสร้างแล้ว และงานจ้างก่อสร้างที่หน่วยงานของรัฐได้มีการจัดทำบัญชีผู้ประกอบการงานก่อสร้างที่มีคุณสมบัติเบื้องต้นไว้แล้วก่อนวันที่พระราชบัญญัติการจัดซื้อจัดจ้างฯ มีผลใช้บังคับ

๖.๑๓ ผู้ยื่นข้อเสนอ ต้องลงทะเบียนในระบบจัดซื้อจัดจ้างภาครัฐด้วยระบบอิเล็กทรอนิกส์ (Electronic Government Procurement: e-GP) ของกรมบัญชีกลาง

๖.๑๔ สำเนาใบขึ้นทะเบียนเป็นผู้ประกอบการวิสาหกิจขนาดกลางและขนาดย่อม (SMEs) (ถ้ามี)

๖.๑๕ ผู้รับจ้างต้องใช้พัสดุ ประเภทวัสดุหรือครุภัณฑ์ที่จะใช้ในงานก่อสร้าง เป็นพัสดุที่ผลิตภายในประเทศ โดยต้องใช้ไม่น้อยกว่าร้อยละ ๖๐ ของมูลค่าพัสดุที่จะใช้ในงานก่อสร้างทั้งหมดตามสัญญา และดำเนินการตามเงื่อนไขดังต่อไปนี้

(๑) ให้ใช้เหล็กที่ผลิตภายในประเทศซึ่งต้องไม่น้อยกว่าร้อยละ ๙๐ ของปริมาณเหล็กที่ต้องใช้ในงานก่อสร้างทั้งหมดตามสัญญา

(๒) หากการใช้เหล็กตามข้อ (๑) ยังไม่ครบร้อยละของมูลค่าที่กำหนดให้ใช้พัสดุส่งเสริมการผลิตภายในประเทศ (ร้อยละ ๖๐) ให้ผู้รับจ้างใช้พัสดุที่ผลิตภายในประเทศประเภทอื่นให้ครบตามร้อยละ ของมูลค่าที่กำหนดได้

ทั้งนี้ ผู้รับจ้างต้องจัดทำแผนการใช้พัสดุที่ผลิตในประเทศ และแผนการใช้เหล็กที่ผลิตภายในประเทศ เสนอสถาบันภายใน ๖๐ วัน นับถัดจากวันลงนามในสัญญา ตามแบบเอกสารแนบท้ายเอกสารประกวดราคาจ้างก่อสร้างฯ

๗. แบบรูปรายการงานก่อสร้างที่จะดำเนินการ

๑. งานเทพื้นคอนกรีตเสริมเหล็ก ๒๘๐ ตร.ม.

๑.๑ งานทำระดับปรับพื้นที่ ๒๖๓ ตร.ม.

๑.๒ งานถมทราย ๒๘ ลบ.ม.

๑.๓ ไวเมท ๔ มม. ๒๕ x ๒๕ ซม. ๒๘๐ ตร.ม.

๑.๔ คอนกรีต ๒๔๐ ksc ๓๑.๒๕ ลบ.ม.

๑.๕ เหล็ก RB๙ ๒๐ เส้น

๑.๖ งานเข้าแบบสำหรับเทคอนกรีต ๒๔ ตร.ม.

๒. งานปรับปรุงระบบสุขาภิบาลห้องน้ำ

๒.๑ งานปรับปรุงระบบน้ำดี ห้องน้ำ ชาย-หญิง ใช้ระบบเดินท่อลอยไม่ฝังผนัง ปรับปรุงระบบปั๊มน้ำและถังเก็บน้ำ ตรวจเช็คของเดิมที่มี

๒.๒ งานปรับปรุงระบบบำบัด รื้อถังเดิม ติดตั้งถังบำบัดขนาด ๕๐๐๐ ลิตร พร้อมระบบบ่อซึม เดินระบบท่อน้ำทิ้งใหม่

๓. งานโครงหลังคาและมุงหลังคาเมทัลชีท ๑๘๓ ตร.ม.

๓.๑ งานตอม่อสำเร็จรูป ๐.๑๕ x ๐.๑๕ x ๐.๕๐ ม. ๑๓ ต้น

๓.๒ งานขุด ถมทราย เข้าแบบ ๑๓ ชุด

๓.๓ คอนกรีต ๒๔๐ ksc ๑.๗๕ ลบ.ม.

๓.๔ เสาเหล็กกล่อง ๗๕ x ๗๕ x ๓.๒ มม. ๗ เส้น

๓.๕ เพลทเหล็ก ๑๕๐ x ๑๕๐ x ๙ มม. ๑๓ แผ่น

๓.๖ อะเสเหล็ก ๑๐๐ x ๕๐ x ๒.๓ มม. ๑๘ เส้น

๓.๗ จันทันเหล็ก ๗๕ x ๓๕ x ๒.๓ มม. ๓๔ เส้น

๓.๘ แปเหล็กกล่อง ๕๐ x ๒๕ x ๒.๓ มม. ๔๒ เส้น

๓.๙ หลังคาเมทัลชีทหนา ๐.๓๕ ติด pu หนา ๑ นิ้ว ๑๘๓ ตร.ม.

๓.๑๐ อุปกรณ์ใบตัด ลวดเชื่อม สีกันสนิม ๑ เหมา

๓.๑๑ งานทำสีดำด้าน ๑๘๓ ตร.ม.

๔. ห้องกิจกรรมเอนกประสงค์

๔.๑ งานติดตั้งผนังเบา สมาร์ทบอร์ด ๕๐ ตร.ม.

๔.๒ งานบานประตู ๑ ชุด

๔.๓ งานบานหน้าต่าง ๒ ชุด

๔.๔ งานปูกระเบื้อง ๒๓ ตร.ม.

๔.๕ งานทาสีห้อง ๑๐๐ ตร.ม.

๕. งานท่อระบายน้ำทิ้ง ๔๕ เมตร

๕.๑ บ่อพัก ๐.๔๐ x ๐.๓๐ ม. พร้อมฝา ๖ บ่อ

๕.๒ บ่อพักพร้อมตะแกรงดักขยะ ๑ บ่อ

๕.๓ ท่อใยหินขนาด ๖ นิ้ว ๔๕ เมตร

๕.๔ ขอบคันหินสำเร็จรูป ๐.๑๐ x ๐.๑๐ x ๒.๐ ม. ๒๐ เส้น

๕.๕ หิน ๓/๔ นิ้ว ๕ ลบ.ม.

๖. งานปูกระเบื้องห้องครัวใหม่ ๑๖ ตร.ม.

๗. งานระบบไฟฟ้า

๗.๑ แสงสว่างหลอดฟลูออเรเซนส์ ๑๐ ชุด

๗.๒ ชุดปลั๊ก ๓ จุด

ข้อกำหนดสำคัญของสัญญาจ้าง

ผู้ว่าจ้างสงวนสิทธิ์ในการยกเลิกสัญญาจ้างหรือบอกเลิกสัญญาจ้างในระหว่างอายุสัญญาได้ทันทีโดยไม่มีเงื่อนไข หากเกิดกรณีในข้อใดข้อหนึ่งต่อไปนี้

(๑) กรณีที่ผู้รับจ้างหยุดทำงานสิ้นเชิงติดต่อกัน ๑๐ วัน

(๒) กรณีที่ผู้รับจ้างมิได้ลงมือทำงานภายในกำหนดเวลา หรือผู้รับจ้างมิได้ลงมือทำงานภายใน ๑๕ วัน หลังจากรับมอบพื้นที่จากสถาบัน

(๓) กรณีที่ผลงานที่ทำได้จริงล่าช้ากว่าแผนงานหลักมากกว่า ๓๐ เปอร์เซ็นต์ (และกรณีที่ผู้รับจ้างไม่ส่งแผนงานให้ถือว่าแผนตามงวดงาน/งวดเงินตามข้อ ๑๐ ใช้เป็นแผนงานหลักในการคิดเปรียบเทียบ)

๘. หลักเกณฑ์ในการพิจารณาคัดเลือกข้อเสนอ การพิจารณาคัดเลือกข้อเสนอโดยใช้เกณฑ์ราคา

๙. กำหนดเวลาส่งมอบงานจ้าง ภายใน ๑๒๐ วัน นับถัดจากวันลงนามในสัญญา

๑๐.งวดงานและการจ่ายเงิน

การดำเนินการก่อสร้างจะแบ่งเป็นงวดงาน ๒ งวด รายละเอียดดังนี้

งวดที่ ๑ ร้อยละ ๕๐ ของวงเงินค่าจ้างตามสัญญา เมื่อผู้รับจ้างส่งมอบงาน ประกอบด้วย ๑) งานเทพื้นคอนกรีตเสริมเหล็ก ๒๘๐ ตร.ม. ๒) งานปรับปรุงระบบสุขาภิบาลห้องน้ำ ๓) งานโครงหลังคาและมุงหลังคาเมทัลชีท ๑๘๓ ตร.ม. แล้วเสร็จภายใน ๖๐ วันนับถัดจากวันลงนามสัญญา และคณะกรรมการตรวจรับพัสดุได้ทำการตรวจรับเรียบร้อยแล้ว

งวดที่ ๒ ร้อยละ ๕๐ ของวงเงินค่าจ้างตามสัญญา เมื่อผู้รับจ้างส่งมอบงาน ประกอบด้วย ๑) ห้องกิจกรรมเอนกประสงค์ ๒) งานท่อระบายน้ำทิ้ง จำนวน ๔๕ เมตร ๓) งานปูกระเบื้องห้องครัวใหม่ จำนวน ๑๖ ตร.ม. ๔) งานระบบไฟฟ้า แล้วเสร็จภายใน ๑๒๐ วันนับถัดจากวันลงนามสัญญา และคณะกรรมการตรวจรับพัสดุได้ทำการตรวจรับเรียบร้อยแล้ว

๑๑. อัตราค่าปรับ คิดค่าปรับเป็นรายวันในอัตราร้อยละ ๐.๑๐ ของค่าจ้างตามสัญญา

๑๒. การกำหนดระยะเวลารับประกัน

๑๒.๑ ระยะเวลารับประกันความชำรุดบกพร่องไม่น้อยกว่า ๒ ปี นับถัดจากวันที่คณะกรรมการตรวจรับพัสดุได้ตรวจรับงานงวดสุดท้ายถูกต้องครบถ้วนแล้ว

๑๒.๒ ระยะเวลาแก้ไข/ซ่อมแซม ภายใน ๓๐ วัน นับถัดจากวันที่ได้รับแจ้งความชำรุดบกพร่อง

๑๓. สถานที่ติดต่อสอบถามข้อมูลเพิ่มเติม

สอบถามข้อมูลเพิ่มเติมได้ที่ นายพงษ์เทพ จันหีบ ตำแหน่ง สถาปนิกอาวุโส สำนักงานภาคใต้ สถาบันพัฒนาองค์กรชุมชน (องค์การมหาชน) เลขที่ ๒๙ หมู่ ๑๐ ถนนดอนรุน-ชายคลอง ตำบลตำนาน อำเภอเมืองพัทลุง จังหวัดพัทลุง ๙๓๐๐๐

(นายอาทิตย์ ตังทัตสวัสดิ์)	(นายศิลเรืองศักดิ์ สุขใส)	(นายพงษ์เทพ จันหีบ)
หัวหน้างานออกแบบและก่อสร้าง	หัวหน้างานปฏิบัติการชุมชน	สถาปนิกอาวุโส

แบบแสดงรายการปริมาณและราคา

งานปรับปรุง/ซ่อมแซม โครงการจ้างปรับปรุงพื้นที่ใช้สอยและระบบสาธารณูปโภคบริเวณสำนักงาน ปร. 4 (ก)

สถานที่ สำนักงานภาคใต้ สถาบันพัฒนาองค์กรชุมชน (องค์การมหาชน) 29 หมู่ที่ 10 ถนนดอนรุน-ชายคลอง ตำบลตำนาน อำเภอเมือง จังหวัดพัทลุง

ประมาณราคาโดย คณะกรรมการจัดทำแบบรูปรายการงานก่อสร้าง และกำหนดราคากลาง **ประมาณราคาเมื่อวันที่ 11 พฤศจิกายน 2569**

ลำดับที่	รายการ	จำนวน	หน่วย	ค่าวัสดุ		ค่าแรงงาน		รวมค่าวัสดุและค่าแรงงาน	หมายเหตุ
				ราคาต่อหน่วย	จำนวนเงิน	ราคาต่อหน่วย	จำนวนเงิน		
	งานปรับปรุงพื้นที่อาคารสำนักงาน								
1	งานเทพื้น ค.ส.ล. หนา 10 เซนติเมตร	280	ตร.ม.	-	-		-	-	
	1.1 งานทำระดับปรับพื้นที่	263	ตร.ม.	-	-	70.00	18,410.00	18,410.00	
	1.2 งานถมทราย	28	ลบ.ม.	600.00	16,800.00	150.00	4,200.00	21,000.00	
	1.3 ไวเมท 4 มม. 25x25 ซม.	280	ตร.ม.	30.00	8,400.00	15.00	4,200.00	12,600.00	
	1.4 คอนกรีต 240 ksc	31.25	ลบ.ม.	2,350.00	73,437.50	550.00	17,187.50	90,625.00	
	1.5 เหล็ก RB9	20	เส้น	125.00	2,500.00	-	-	2,500.00	
	1.6 งานเข้าแบบสำหรับเทคอนกรีต	24	ตร.ม.	250.00	6,000.00	200.00	4,800.00	10,800.00	
2	**งานปรับปรุงระบบสุขาภิบาลห้องน้ำ**								
	2.1 งานปรับปรุงระบบน้ำดี ห้องน้ำ ชาย-หญิง ใช้ระบบเดินท่อลอยไม่ฝังผนัง	1	เหมา	20,000.00	20,000.00	15,000.00	15,000.00	35,000.00	
	ปรับปรุงระบบปั๊มน้ำและถังเก็บน้ำ ตรวจเช็คของเดิมที่มี								
	2.2 งานปรับปรุงระบบบำบัด เรื้อถังเดิม ติดตั้งถังบำบัดขนาด 1600 ลิตร 2 ชุด	1	เหมา	40,000.00	40,000.00	25,000.00	25,000.00	65,000.00	
	พร้อมระบบบ่อซึม เดินระบบท่อน้ำทิ้งใหม่								
3	**งานโครงหลังคาและมุงหลังคาเมทัลชีท**	183	ตร.ม.	-	-	225.00	41,175.00	41,175.00	
	3.1 งานตอม่อสำเร็จรูป 0.15x0.15x0.50 ม.	13	ต้น	400.00	5,200.00	350.00	4,550.00	9,750.00	
	3.2 งานขุด ถมทราย เข้าแบบ	13	ชุด	200.00	2,600.00	250.00	3,250.00	5,850.00	
	3.3 คอนกรีต 240 ksc	1.75	ลบ.ม.	2,400.00	4,200.00	-	-	4,200.00	
	3.4 เสาเหล็กกล่อง 75x75x3.2 มม.	7	เส้น	1,300.00	9,100.00	-	-	9,100.00	
	3.5 เพลทเหล็ก 150x150x9 มม.	13	แผ่น	280.00	3,640.00	-	-	3,640.00	
	3.6 อะเสเหล็ก 100x50x2.3 มม.	18	เส้น	810.00	14,580.00		-	14,580.00	
	3.7 จันทันเหล็ก 75x35x2.3 มม.	34	เส้น	595.00	20,230.00		-	20,230.00	
	3.8 แปเหล็กกล่อง 50x25x1.8 มม.	42	เส้น	350.00	14,700.00	-	-	14,700.00	
รวมค่าวัสดุและค่าแรงงาน					**241,387.50**		**137,772.50**	**379,160.00**	

รายการปริมาณงานและราคา

งานปรับปรุง/ซ่อมแซม โครงการจ้างปรับปรุงพื้นที่ใช้สอยและระบบสาธารณูปโภคบริเวณสำนักงาน ปร. 4(ก)

สถานที่ สำนักงานภาคใต้ สถาบันพัฒนาองค์กรชุมชน (องค์การมหาชน) 29 หมู่ที่ 10 ถนนดอนรุน-ชายคลอง ตำบลตำนาน อำเภอเมือง จังหวัดพัทลุง

ประมาณราคาโดย คณะกรรมการจัดทำแบบรูปรายการงานก่อสร้าง และกำหนดราคากลาง **ประมาณราคาเมื่อวันที่ 11 พฤศจิกายน 2569**

ลำดับที่	รายการ	จำนวน	หน่วย	ค่าวัสดุ		ค่าแรงงาน		รวมค่าวัสดุและค่าแรงงาน	หมายเหตุ
				ราคาต่อหน่วย	จำนวนเงิน	ราคาต่อหน่วย	จำนวนเงิน		
	3.9 หลังคาเมทัลชีทหนา 0.35 ติด pu หนา 1 นิ้ว	183	ตร.ม.	435.00	79,605.00	35.00	6,405.00	86,010.00	
	3.10 อุปกรณ์ใบตัด ลวดเชื่อม สีกันสนิม	1	เหมา	8,000.00	8,000.00	-	-	8,000.00	
	3.11 งานทำสีดำด้าน	183	ตร.ม.	100.00	18,300.00	50.00	9,150.00	27,450.00	
4	**งานห้องอเนกประสงค์**								
	4.1 งานติดตั้งผนังเบา สมาร์ทบอร์ด	39	ตร.ม.	650.00	25,350.00	150.00	5,850.00	31,200.00	
	4.2 งานบานประตู	1	ชุด	12,000.00	12,000.00	-	-	12,000.00	
	4.3 งานบานหน้าต่าง	2	ชุด	5,000.00	10,000.00	-	-	10,000.00	
	4.4 งานปูกระเบื้อง	23	ตร.ม.	400.00	9,200.00	160.00	3,680.00	12,880.00	
	4.5 งานทาสีห้องละหมาด	100	ตร.ม.	100.00	10,000.00	60.00	6,000.00	16,000.00	
5	**งานท่อระบายน้ำทิ้ง**	45	เมตร			250.00	11,250.00	11,250.00	
	5.1 บ่อพัก 0.40x0.30 ม. พร้อมฝา	6	บ่อ	400.00	2,400.00	300.00	1,800.00	4,200.00	
	5.2 บ่อพักพร้อมตะแกรงดักขยะ	1	บ่อ	3,500.00	3,500.00	1,500.00	1,500.00	5,000.00	
	5.3 ท่อใยหินขนาด 6 นิ้ว	45	เมตร	150.00	6,750.00	-	-	6,750.00	
	5.4 ขอบคันหินสำเร็จรูป 0.10x0.10x2.0 ม.	20	เส้น	180.00	3,600.00	100.00	2,000.00	5,600.00	
	5.5 หิน 3/4 นิ้ว	5	ลบ.ม.	650.00	3,250.00	250.00	1,250.00	4,500.00	
6	**งานปูกระเบื้องห้องครัวใหม่**	16	ตร.ม.	400.00	6,400.00	160.00	2,560.00	8,960.00	
7	**งานระบบไฟฟ้า**								
	7.1 แสงสว่างหลอดฟลูออเรเซนส์	6.00	ชุด	850.00	5,100.00	250.00	1,500.00	6,600.00	
	7.2 ชุดปลั๊ก	3	จุด	1,000.00	3,000.00	350.00	1,050.00	4,050.00	
รวมค่าวัสดุและค่าแรงงาน					**206,455.00**		**53,995.00**	**260,450.00**	
รวมค่าวัสดุและค่าแรงงานทั้งหมด					**447,842.50**		**191,767.50**	**639,610.00**	

แบบสรุปค่าปรับปรุง/ซ่อมแซม แบบ ปร.5 (ก)

£ **งานปรับปรุง/ซ่อมแซม** โครงการจ้างปรับปรุงพื้นที่ใช้สอยและระบบสาธารณูปโภคบริเวณสำนักงาน

£ **สถานที่** สำนักงานภาคใต้ สถาบันพัฒนาองค์กรชุมชน (องค์การมหาชน) 29 หมู่ที่ 10 ถนนดอนรุน-ชายคลอง ตำบลตำนาน อำเภอเมือง จังหวัดพัทลุง

£ **หน่วยงาน** สำนักงานภาคใต้ สถาบันพัฒนาองค์กรชุมชน (องค์การมหาชน) 29 หมู่ที่ 10 ถนนดอนรุน-ชายคลอง ตำบลตำนาน อำเภอเมือง จังหวัดพัทลุง

£ แบบ ปร.4 (ก) ที่แนบ านวน 2 แผ่น ประมาณราคาเมื่อวันที่ 11 พฤศจิกายน 2569

ลำดับที่	รายการ	ค่างานต้นทุน หน่วย : บาท	Factor F	ค่าก่อสร้าง หน่วย : บาท	หมายเหตุ
1	ค่าปรับปรุง/ซ่อมแซม	639,610.00	1.3091	837,313.45	
			รวมค่าปรับปรุง/ซ่อมแซม	837,313.45	
	(แปดแสนสามหมื่นบาทถ้วน)		ยอดสุทธิ	830,000.00	**

ผู้ประมาณราคา ..... หัวหน้างานออกแบบและก่อสร้าง

(นายอาทิตย์ ตังทัตสวัสดิ์)

รับรองความถูกต้อง ..... หัวหน้างานปฏิบัติการชุมชน

(นายศิลเรืองศักดิ์ สุขใส)

รับรองความถูกต้อง ..... สถาปนิกอาวุโส

(นายพงษ์เทพ จันหีบ)

ตรวจสอบความถูกต้อง ..... ผู้ช่วยผู้อำนวยการสำนักงาน (บริหาร)

(นางสาวจีรวรรณ วรรณทอง)

สรุปราคาค่าปรับปรุง/ซ่อมแซม แบบ ปร.6

งานปรับปรุง/ซ่อมแซม โครงการจ้างปรับปรุงพื้นที่ใช้สอยและระบบสาธารณูปโภคบริเวณสำนักงาน

สถานที่ สำนักงานภาคใต้ สถาบันพัฒนาองค์กรชุมชน (องค์การมหาชน) 29 หมู่ที่ 10 ถนนดอนรุน-ชายคลอง ตำบลตำนาน อำเภอเมือง จังหวัดพัทลุง

หน่วยงาน สำนักงานภาคใต้ สถาบันพัฒนาองค์กรชุมชน (องค์การมหาชน) 29 หมู่ที่ 10 ถนนดอนรุน-ชายคลอง ตำบลตำนาน อำเภอเมือง จังหวัดพัทลุง

แบบ ปร.4 (ก) ปร.5 (ก) ที่แนบทั้งหมด จำนวน 3 แผ่น

ประมาณราคาเมื่อวันที่ 11 พฤศจิกายน 2569

ลำดับที่	รายการ	ค่าก่อสร้าง หน่วย : บาท	หมายเหตุ
	สรุป		
1	ค่าปรับปรุง/ซ่อมแซม	830,000.00	
สรุป	รวมค่าปรับปรุง/ซ่อมแซมเป็นเงินทั้งสิ้น (แปดแสนสามหมื่นบาทถ้วน)	830,000.00	**

ผู้ประมาณราคา ..... หัวหน้างานออกแบบและก่อสร้าง

(นายอาทิตย์ ตังทัตสวัสดิ์)

รับรองความถูกต้อง ..... หัวหน้างานปฏิบัติการชุมชน

(นายศิลเรืองศักดิ์ สุขใส)

รับรองความถูกต้อง ..... สถาปนิกอาวุโส

(นายพงษ์เทพ จันหีบ)

ตรวจสอบความถูกต้อง ..... ผู้ช่วยผู้อำนวยการสำนักงาน (บริหาร)

(นางสาวจีรวรรณ วรรณทอง)

ปรับปรุงพื้นที่ใช้สอยและระบบสาธารณูปโภคบริเวณสำนักงาน สถาบันพัฒนาองค์กรชุมชน(องค์การมหาชน) สำนักงานภาคใต้

หมายเหตุ

① =[-74x45x1.5x1.60mm@1.00-1.20m

② =จันทัน [-100x50x20x1.60mm. @1.00 -1.20 m

③ = อะเส กล่อง 100x50x1.60 mm

CX =ตั่งกล่อง -100x50x1.60 mm

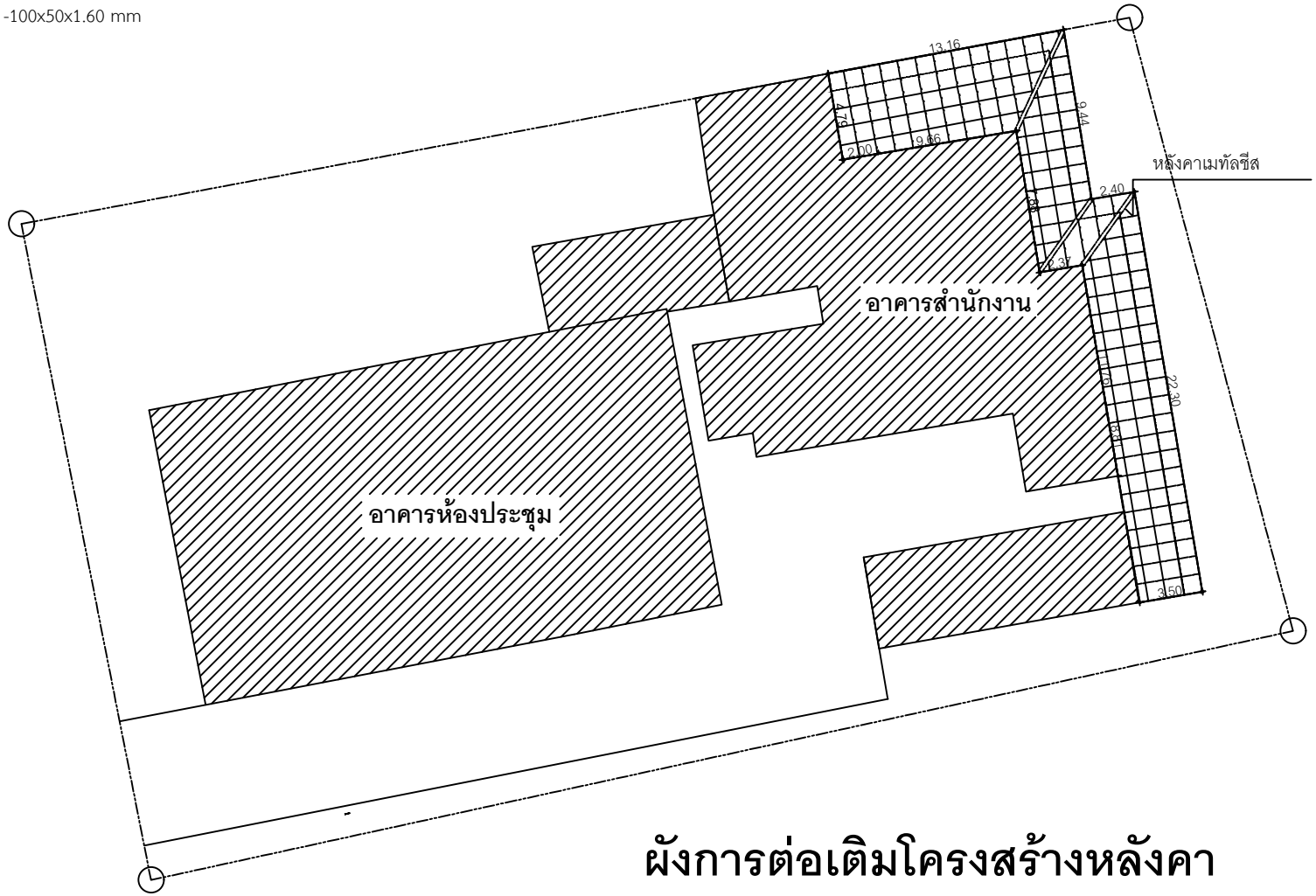

ผังการต่อเติมโครงสร้างหลังคา

มาตราส่วน 1 : 00

สถาบันพัฒนาองค์กรชุมชน

(องค์การมหาชน)

กระทรวงการพัฒนาสังคม และความมั่นคงของมนุษย์

912ถ.นวมินทร์ แขวงคลองจั่น เขตบางกะปิ กรุงเทพ 10240

โทร.(66)0-2378-8300-9 โทรสาร.(66)0-2378-8487

ชื่อโครงการ

โครงการจ้างปรับปรุงพื้นที่ใช้สอยและ
ระบบสาธารณูปโภคบริเวณสำนักงาน

ที่ตั้ง

สำนักงานภาคใต้ สถาบันพัฒนาองค์กรชุมชน(องค์การมหาชน)
29 หมู่ที่ 10 ถนนคชนุช-ชายคลอง ต.ตำนาน อ.เมือง จ.พัทลุง

เจ้าของโครงการ

สถาบันพัฒนาองค์กรชุมชน(องค์การมหาชน)สำนักงานภาคใต้

สถาปนิก

นายพงษ์เทพ จันทึบ ภ-สถ.19912

วิศวกรโครงสร้าง

วิศวกรไฟฟ้า

วิศวกรสุขาภิบาล

แบบ

ปรับปรุงพื้นที่ใช้สอยและระบบสาธารณูปโภคบริเวณสำนักงาน

รายการแก้ไข

เลขที่.	วันที่.	รายการ.

รายการ

ระบบสุขาภิบาลห้องน้ำหญิง/ชาย

เขียนแบบโดย: นายพงษ์เทพ จันทึบ

ตรวจสอบโดย:

วันที่: 20 / 11 / 2569

เลขที่แบบ:

มาตราส่วน:

งานเทพื้น ค.ส.ล. หนา 10 เซนติเมตร พื้นที่ทั้งหมด 263 ตารางเมตร
ห้องเอนกประสงค์ ขนาด 3.5 x 6 เมตร

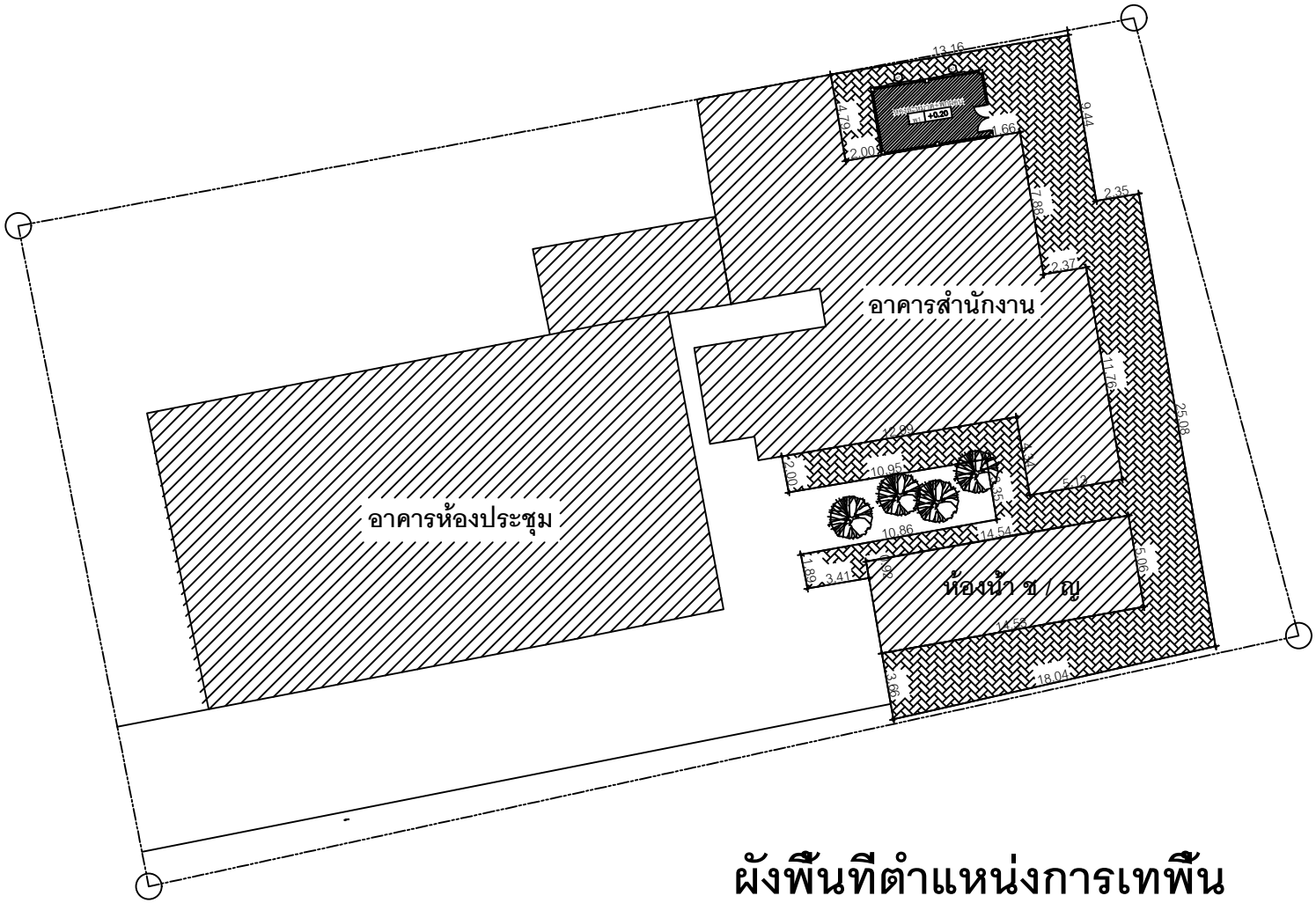

ผังพื้นที่ตำแหน่งการเทพื้น

มาตราส่วน 1 : 00

สถาบันพัฒนาองค์กรชุมชน
(องค์การมหาชน)
กระทรวงการพัฒนาสังคม และความมั่นคงของมนุษย์
912ถ.นวมินทร์ แขวงคลองจั่น เขตบางกะปิ กรุงเทพ 10240
โทร.(66)0-2378-8300-9 โทรสาร.(66)0-2378-8487

ชื่อโครงการ
โครงการจ้างปรับปรุงพื้นที่ใช้สอยและ
ระบบสาธารณูปโภคบริเวณสำนักงาน

ที่ตั้ง
สำนักงานภาคใต้ สถาบันพัฒนาองค์กรชุมชน(องค์การมหาชน)
29 หมู่ที่ 10 ถนนสุขุม-ชายคลอง ต.ตำนาน อ.เมือง จ.พัทลุง

เจ้าของโครงการ
สถาบันพัฒนาองค์กรชุมชน(องค์การมหาชน)สำนักงานภาคใต้

สถาปนิก
นายพงษ์เทพ จันทึบ ภ-สถ.19912

วิศวกรโครงสร้าง

วิศวกรไฟฟ้า

วิศวกรสุขาภิบาล

แบบ
ปรับปรุงพื้นที่ใช้สอยและระบบสาธารณูปโภคบริเวณสำนักงาน

รายการแก้ไข

เอชที.	วันที.	รายการ.

รายการ

งานเทพื้น ค.ส.ล. หนา 10 เซนติเมตร พื้นที่ทั้งหมด 263 ตารางเมตร
ห้องเอนกประสงค์ ขนาด 3.5 x 6 เมตร

เขียนแบบโดย: นายพงษ์เทพ จันทึบ
ตรวจสอบโดย:
วันที่: 20 / 11 / 2569
เอชที่แบบ:
มาตราส่วน:

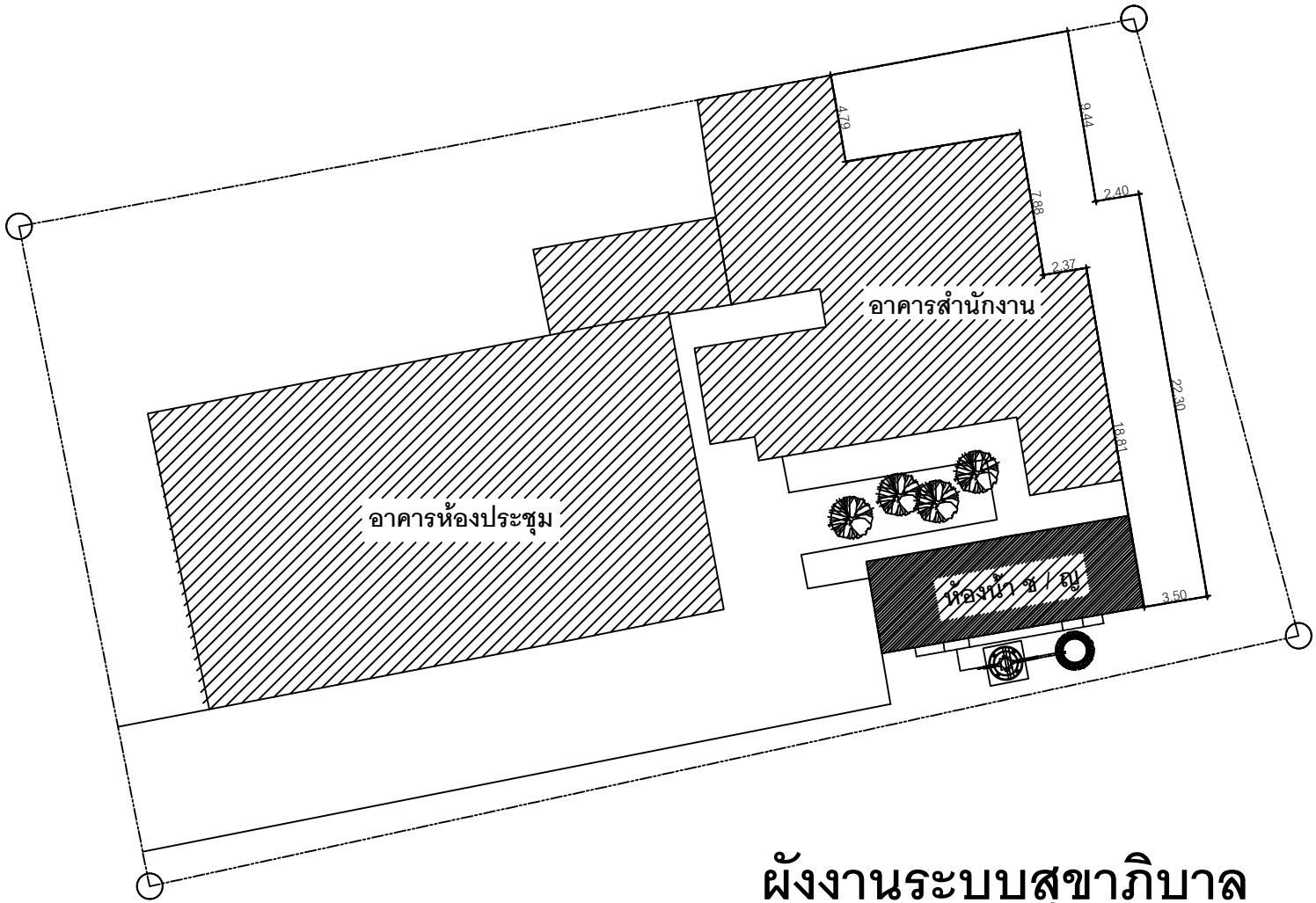

ผังงานระบบสุขาภิบาล

มาตราส่วน 1 : 00

สถาบันพัฒนาองค์กรชุมชน
(องค์การมหาชน)
กระทรวงการพัฒนาสังคม และความมั่นคงของมนุษย์
912ถ.นวมินทร์ แขวงคลองจั่น เขตบางกะปิ กรุงเทพ 10240
โทร.(66)0-2378-8300-9 โทรสาร.(66)0-2378-8487

ชื่อโครงการ
โครงการจ้างปรับปรุงพื้นที่โล่งและ
ระบบสาธารณูปโภคบริเวณสำนักงาน

ที่ตั้ง
สำนักงานภาคใต้ สถาบันพัฒนาองค์กรชุมชน(องค์การมหาชน)
29 หมู่ที่ 10 ถนนคชนุน-ชายคลอง ต.ตำนาน อ.เมือง จ.พัทลุง

เจ้าของโครงการ
สถาบันพัฒนาองค์กรชุมชน(องค์การมหาชน)สำนักงานภาคใต้

สถาปนิก
นายพงษ์เทพ จันทึบ ภ-สถ.19912

วิศวกรโครงสร้าง

วิศวกรไฟฟ้า

วิศวกรสุขาภิบาล

แบบ
ปรับปรุงพื้นที่โล่งและระบบสาธารณูปโภคบริเวณสำนักงาน

รายการแก้ไข

เลขที่.	วันที่.	รายการ.

รายการ

ระบบสุขาภิบาลห้องน้ำหญิง/ชาย

เขียนแบบโดย: นายพงษ์เทพ จันทึบ
ตรวจสอบโดย:
วันที่: 20 / 11 / 2569
เลขที่แบบ:
มาตราส่วน:

แบบติดตั้ง COTTO DOS MODEL CD-800 ถึง CD-1600

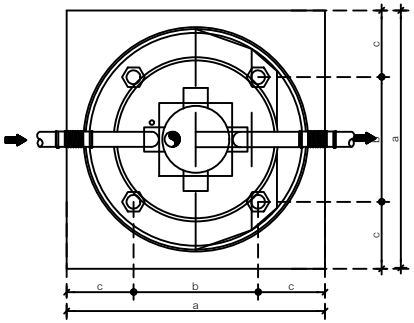

แปลนแบบขยายถังบำบัด

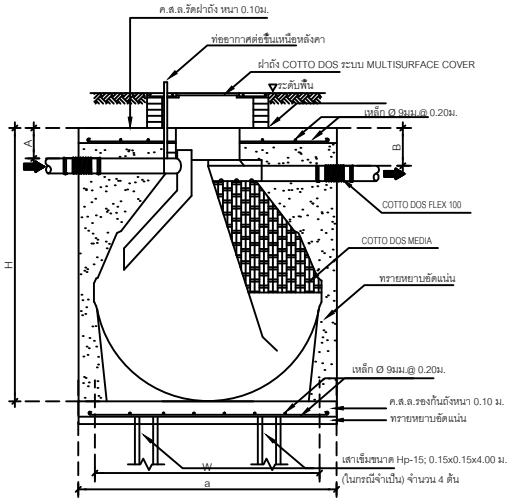

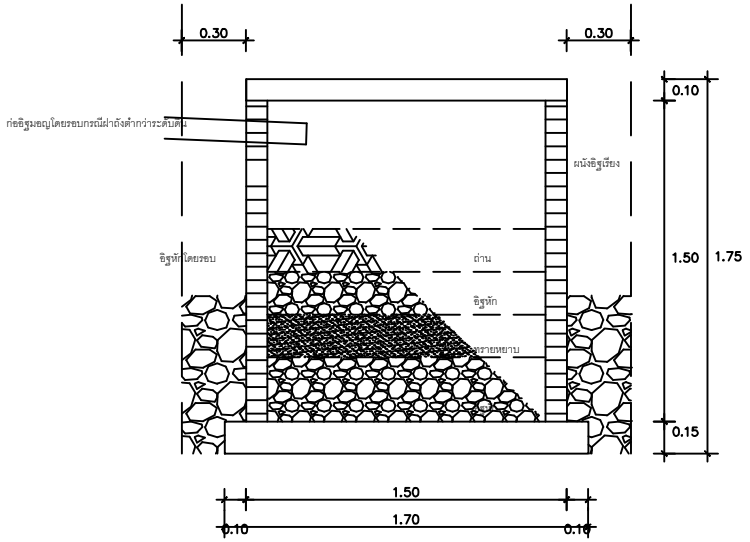

สถาบันพัฒนาองค์กรชุมชน

(องค์การมหาชน)

กระทรวงการพัฒนาสังคม และความมั่นคงของมนุษย์

912ถ.นวมินทร์ แขวงคลองจั่น เขตบางกะปิ กรุงเทพ 10240
โทร.(66)0-2378-8300-9 โทรสาร.(66)0-2378-8487

ชื่อโครงการ

โครงการจ้างปรับปรุงพื้นที่ใช้สอยและ
ระบบสาธารณูปโภคบริเวณสำนักงาน

ที่ตั้ง

สำนักงานภาคใต้ สถาบันพัฒนาองค์กรชุมชน(องค์การมหาชน)
29 หมู่ที่ 10 ถนนสนุน-ชายคลอง ต.ตำนาน อ.เมือง จ.พัทลุง

เจ้าของโครงการ

สถาบันพัฒนาองค์กรชุมชน(องค์การมหาชน)สำนักงานภาคใต้

สถาปนิก

นายพงษ์เทพ จันที่บ ภ-สถ.19912

วิศวกรโครงสร้าง

วิศวกรไฟฟ้า

วิศวกรสุขาภิบาล

แบบ

ปรับปรุงพื้นที่ใช้สอยและระบบสาธารณูปโภคบริเวณสำนักงาน

รายการแก้ไข

เอชที.	วันที.	รายการ.

รายการ

ระบบสุขาภิบาลห้องน้ำหญิง/ชาย

เขียนแบบโดย: นายพงษ์เทพ จันที่บ

ตรวจสอบโดย:

วันที่: 20 / 11 / 2569

เอชที่แบบ:

มาตราส่วน:

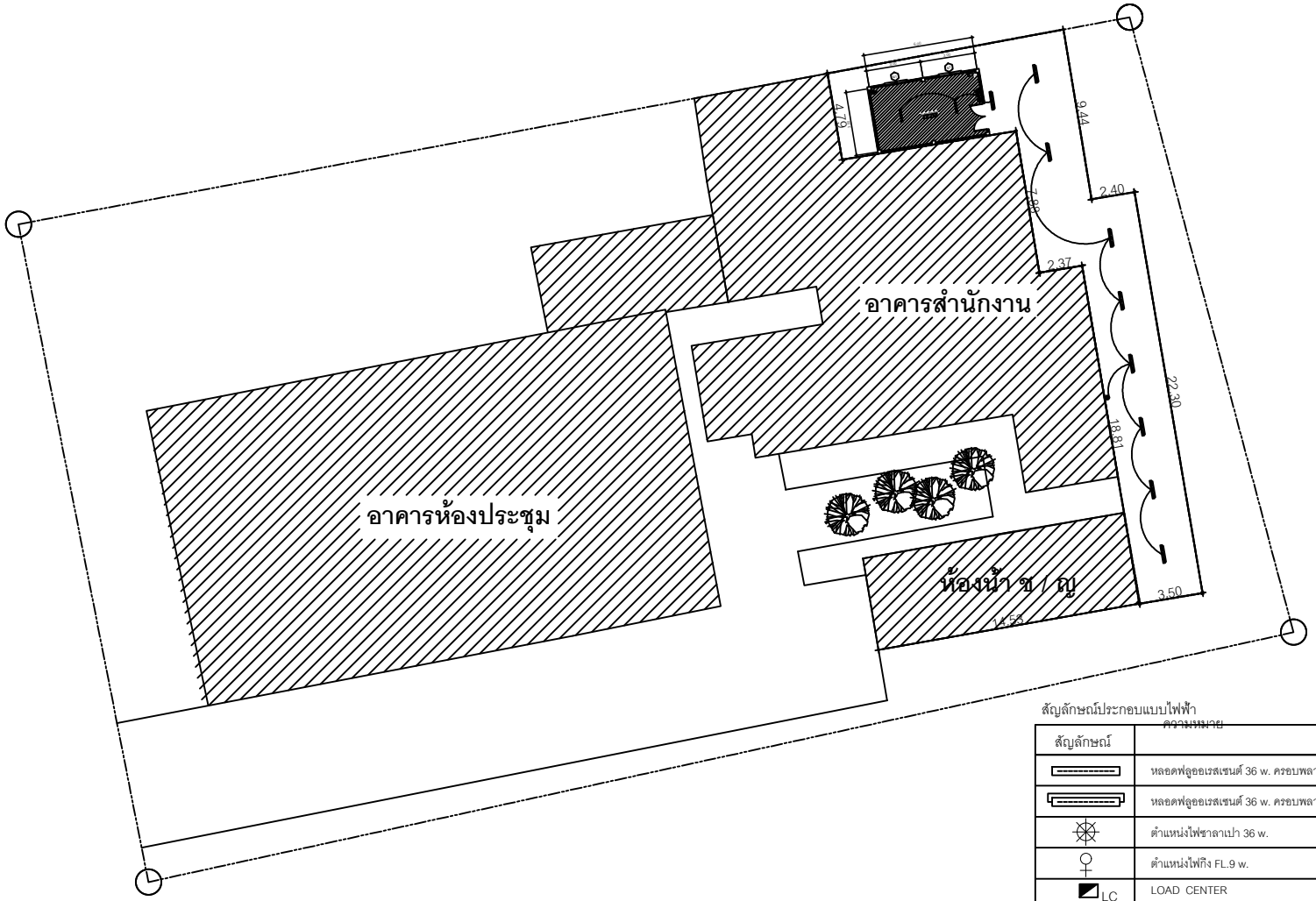

ผังงานระบบไฟฟ้าส่องสว่าง

มาตราส่วน 1 : 00

สัญลักษณ์ประกอบแบบไฟฟ้า

สัญลักษณ์	ความหมาย
	หลอดฟลูออเรสเซนต์ 36 w. ครอบพลาสติก
	หลอดฟลูออเรสเซนต์ 36 w. ครอบพลาสติกกันน้ำ
	ตำแหน่งไฟซาลาเปา 36 w.
	ตำแหน่งไฟกิ่ง FL.9 w.
LC	LOAD CENTER
	เต้ารับไฟฟ้าคู่ผังผนัง ติดสูง 0.30 ม.
	ตำแหน่งเต้าเสียบโทรศัพท์
TV	ตำแหน่งเต้าเสียบสายอากาศโทรทัศน์
S	สวิทช์ไฟฟ้าผังผนัง ติดสูง 1.20 ม.
2S	สวิทช์ไฟฟ้าสองทางผังผนัง ติดสูง 1.20 ม.
P	ตำแหน่งปั๊มน้ำ
J	ตำแหน่งไฟเครื่องทำน้ำอุ่น
A/C	ตำแหน่ง Condensing unit for A/C

สถาบันพัฒนาองค์กรชุมชน
(องค์การมหาชน)
กระทรวงการพัฒนาสังคม และความมั่นคงของมนุษย์
912ถ.นวมินทร์ แขวงคลองจั่น เขตบางกะปิ กรุงเทพ 10240
โทร.(66)0-2378-8300-9 โทรสาร.(66)0-2378-8487

ชื่อโครงการ
โครงการจ้างปรับปรุงพื้นที่ใช้สอยและ
ระบบสาธารณูปโภคบริเวณสำนักงาน

ที่ตั้ง
สำนักงานภาคใต้ สถาบันพัฒนาองค์กรชุมชน(องค์การมหาชน)
29 หมู่ที่ 10 ถนนตะนุน-ชายคลอง ต.ตำนาน อ.เมือง จ.พัทลุง

เจ้าของโครงการ
สถาบันพัฒนาองค์กรชุมชน(องค์การมหาชน)สำนักงานภาคใต้

สถาปนิก
นายพงษ์เทพ จันทึบ ภ-สถ.19912

วิศวกรโครงสร้าง

วิศวกรไฟฟ้า

วิศวกรสุขาภิบาล

แบบ
ปรับปรุงพื้นที่ใช้สอยและระบบสาธารณูปโภคบริเวณสำนักงาน

รายการแก้ไข

เลขที่	วันที่	รายการ

รายการ

ระบบไฟฟ้าส่องสว่าง

เขียนแบบโดย: นายพงษ์เทพ จันทึบ
ตรวจสอบโดย:
วันที่: 20 / 11 / 2569
เลขที่แบบ:
มาตราส่วน:

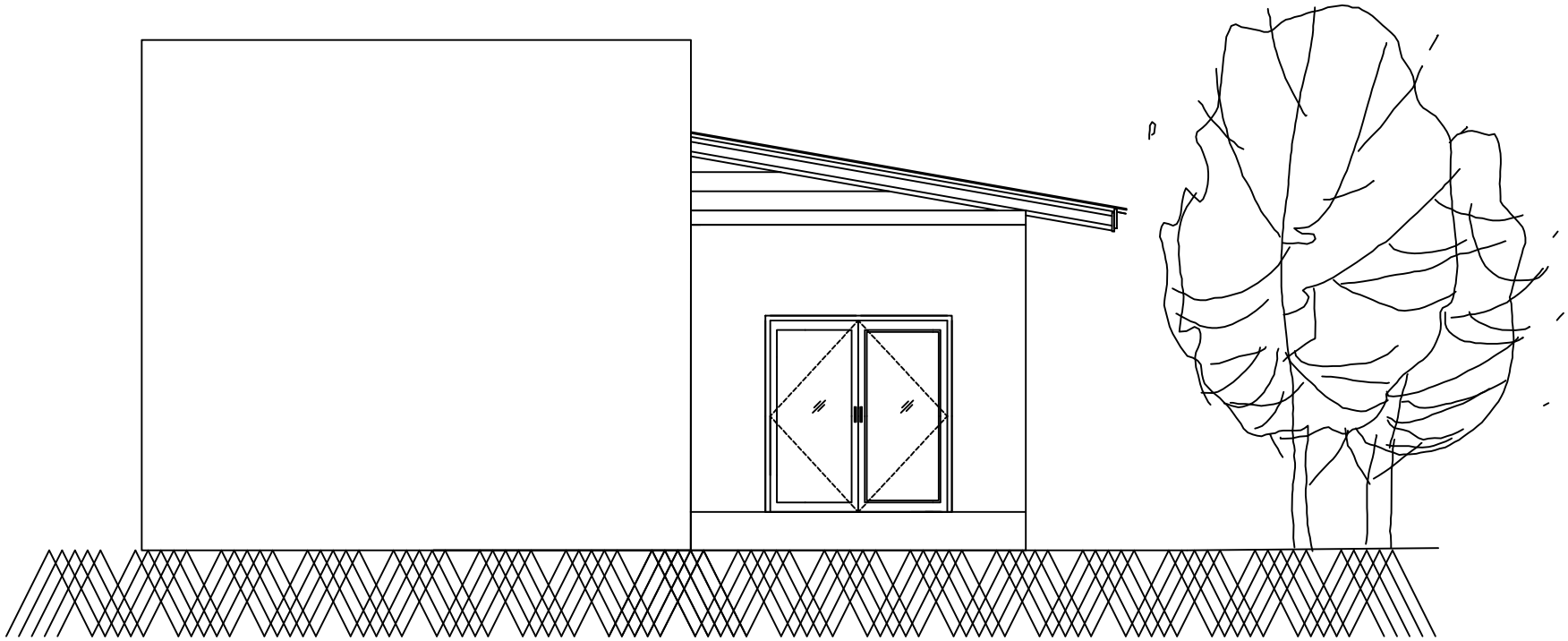

แบบก่อสร้างอาคารห้องเอนกประสงค์

ปรับปรุงพื้นที่ใช้สอยและระบบสาธารณูปโภคบริเวณสำนักงาน

สถาบันพัฒนาองค์กรชุมชน(องค์การมหาชน)

สำนักงานภาคใต้

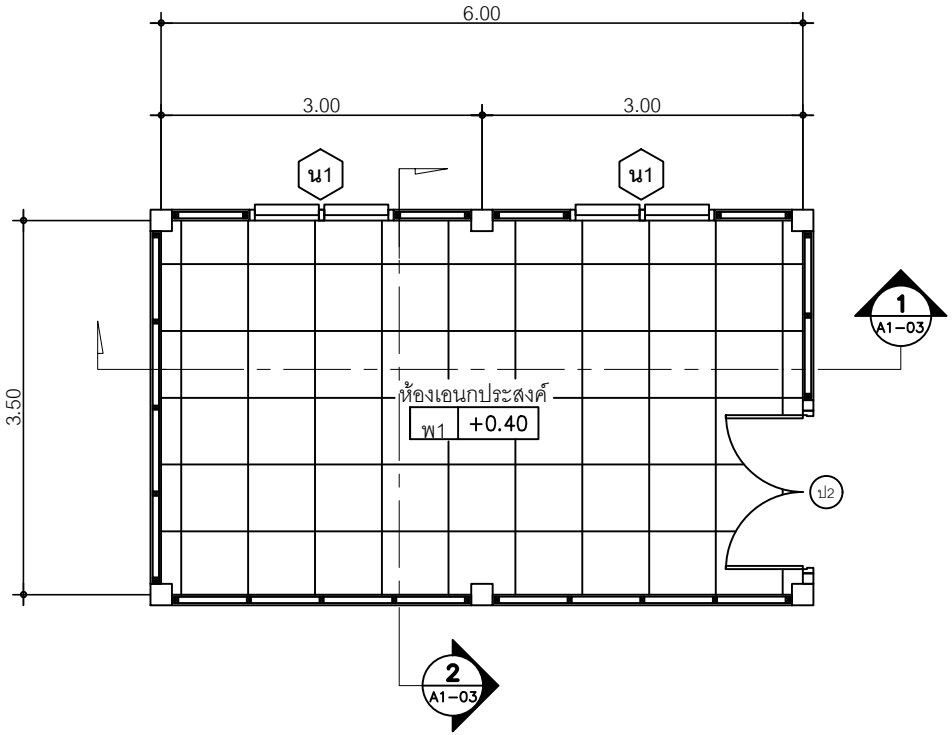

แปลนพื้น

มาตราส่วน 1 : 75

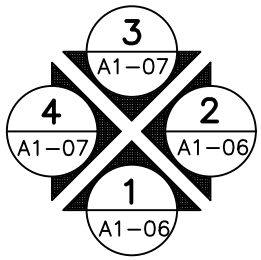

สถาบันพัฒนาองค์กรชุมชน

(องค์การมหาชน)

กระทรวงการพัฒนาสังคม และความมั่นคงของมนุษย์

912ถ.นวมินทร์ แขวงคลองจั่น เขตบางกะปิ กรุงเทพ 10240
โทร.(66)0-2378-8300-9 โทรสาร.(66)0-2378-8487

ชื่อโครงการ

โครงการจ้างปรับปรุงพื้นที่ใช้สอยและ
ระบบสาธารณูปโภคบริเวณสำนักงาน

ที่ตั้ง

สำนักงานภาคใต้ สถาบันพัฒนาองค์กรชุมชน(องค์การมหาชน)
29 หมู่ที่ 10 ถนนคอนุน-ชายคลอง ต.ตำนาน อ.เมือง จ.พัทลุง

เจ้าของโครงการ

สถาบันพัฒนาองค์กรชุมชน(องค์การมหาชน)สำนักงานภาคใต้

สถาปนิก

นายพงษ์เทพ จันทึบ ภ-สถ.19912

วิศวกรโครงสร้าง

วิศวกรไฟฟ้า

วิศวกรสุขาภิบาล

แบบ

ปรับปรุงพื้นที่ใช้สอยและระบบสาธารณูปโภคบริเวณสำนักงาน

รายการแก้ไข

เลขที่.	วันที่.	รายการ.

รายการ

แปลนพื้น

เขียนแบบโดย: นายพงษ์เทพ จันทึบ

ตรวจสอบโดย:

วันที่: 20 / 11 / 2569

เลขที่แบบ:

มาตราส่วน:

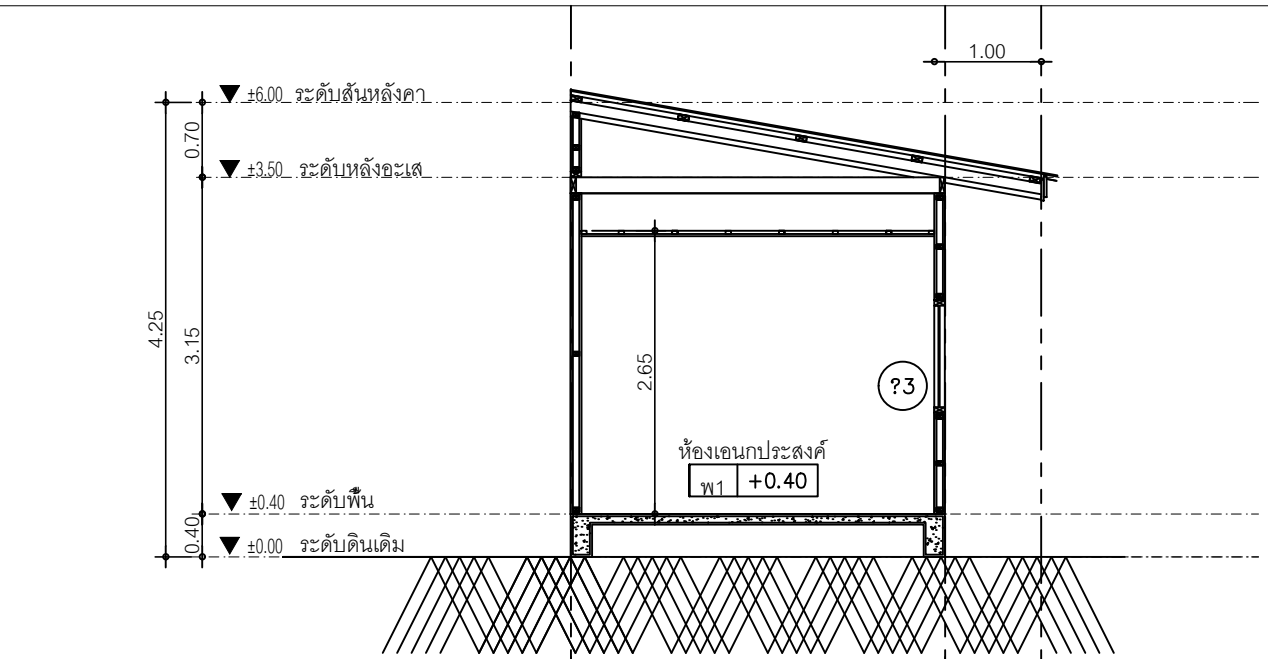

ก-ก
A1–04

รูปตัด

SCALE 1 : 75

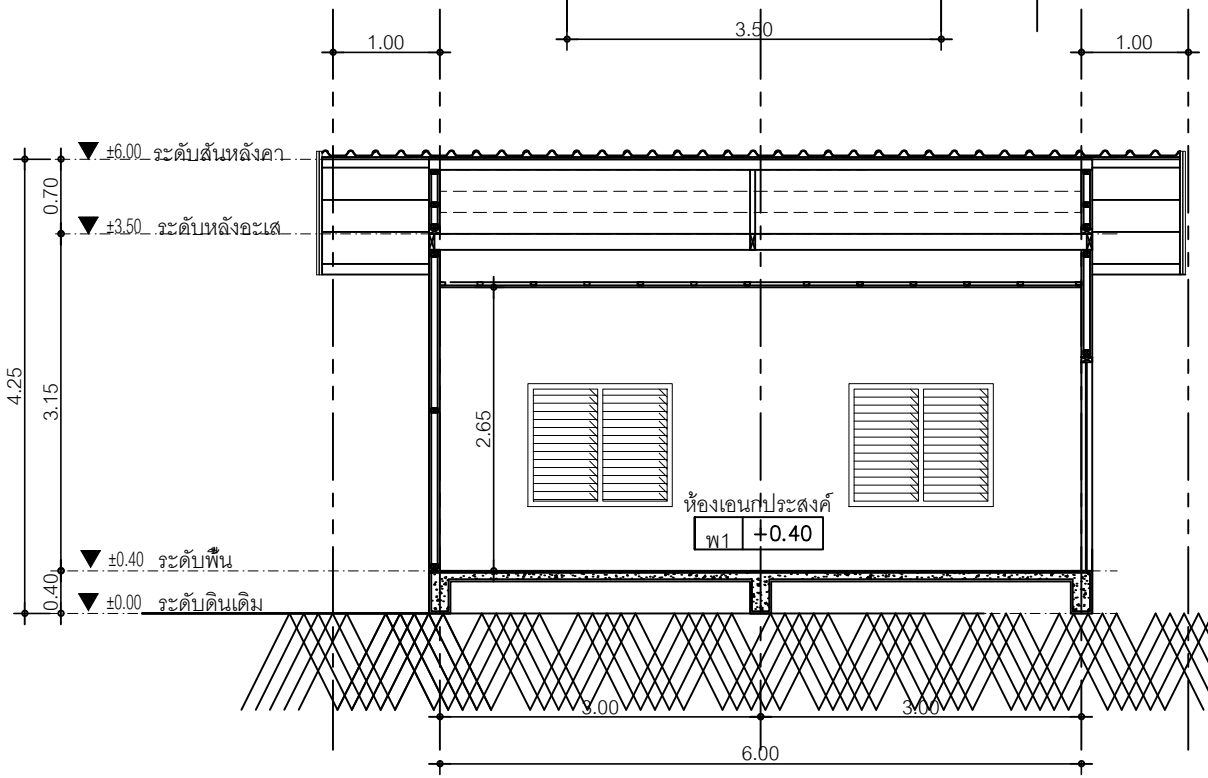

ข-ข
A1–05

รูปตัด

SCALE 1 : 75

สถาบันพัฒนาองค์กรชุมชน
(องค์การมหาชน)
กระทรวงการพัฒนาสังคม และความมั่นคงของมนุษย์
912ถ.นวมินทร์ แขวงคลองจั่น เขตบางกะปิ กรุงเทพ 10240
โทร.(66)0-2378-8300-9 โทรสาร.(66)0-2378-8487

ชื่อโครงการ
โครงการจ้างปรับปรุงพื้นที่ใช้สอยและ
ระบบสาธารณูปโภคบริเวณสำนักงาน

ที่ตั้ง
สำนักงานภาคใต้ สถาบันพัฒนาองค์กรชุมชน(องค์การมหาชน)
29 หมู่ที่ 10 ถนนคอมุน-ชายคลอง ต.ตำนาน อ.เมือง จ.พัทลุง

เจ้าของโครงการ
สถาบันพัฒนาองค์กรชุมชน(องค์การมหาชน)สำนักงานภาคใต้

สถาปนิก
นายพงษ์เทพ จันทับ ภ-สถ.19912

วิศวกรโครงสร้าง

วิศวกรไฟฟ้า

วิศวกรสุขาภิบาล

แบบ
ปรับปรุงพื้นที่ใช้สอยและระบบสาธารณูปโภคบริเวณสำนักงาน

รายการแก้ไข

เลขที่.	วันที่.	รายการ.

รายการ
รูปตัด

เขียนแบบโดย: นายพงษ์เทพ จันทับ
ตรวจสอบโดย:
วันที่: 20 / 11 / 2569
เลขที่แบบ:
มาตราส่วน:

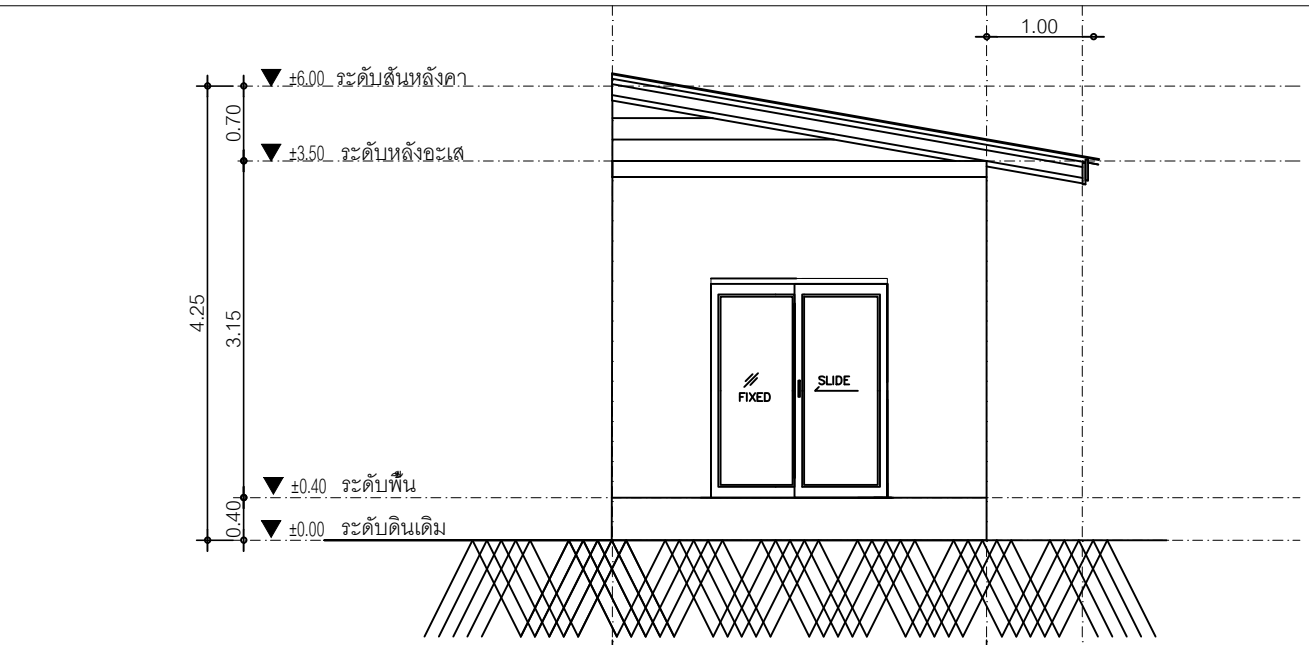

รูปด้าน 1

SCALE 1 : 75

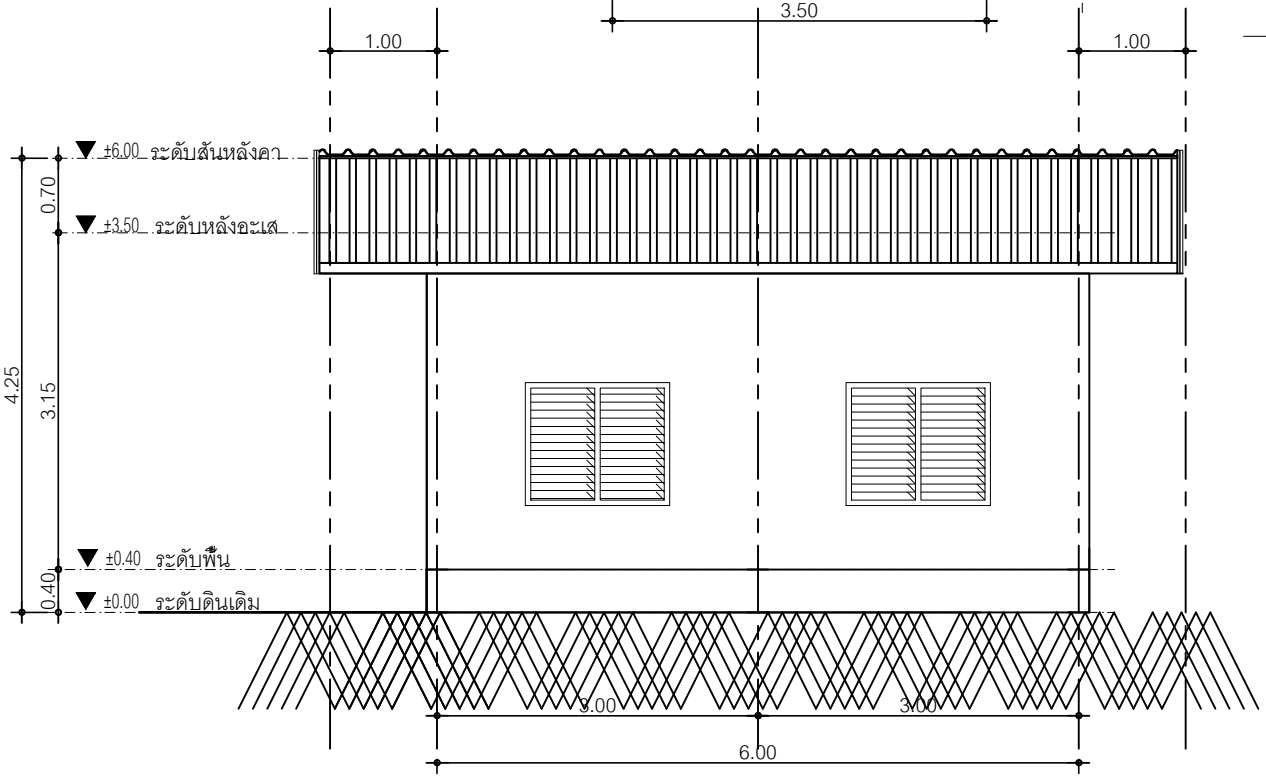

รูปด้าน 2

SCALE 1 : 75

สถาบันพัฒนาองค์กรชุมชน
(องค์การมหาชน)
กระทรวงการพัฒนาสังคม และความมั่นคงของมนุษย์
912ถ.นวมินทร์ แขวงคลองจั่น เขตบางกะปิ กรุงเทพ 10240
โทร.(66)0-2378-8300-9 โทรสาร.(66)0-2378-8487

ชื่อโครงการ
โครงการจ้างปรับปรุงพื้นที่ใช้สอยและ
ระบบสาธารณูปโภคบริเวณสำนักงาน

ที่ตั้ง
สำนักงานภาคใต้ สถาบันพัฒนาองค์กรชุมชน(องค์การมหาชน)
29 หมู่ที่ 10 ถนนคอมุน-ชายคลอง ต.ตำนาน อ.เมือง จ.พัทลุง

เจ้าของโครงการ
สถาบันพัฒนาองค์กรชุมชน(องค์การมหาชน)สำนักงานภาคใต้

สถาปนิก
นายพงษ์เทพ จันทับ ภ-สถ.19912

วิศวกรโครงสร้าง

วิศวกรไฟฟ้า

วิศวกรสุขาภิบาล

แบบ
ปรับปรุงพื้นที่ใช้สอยและระบบสาธารณูปโภคบริเวณสำนักงาน

รายการแก้ไข

เลขที่.	วันที่.	รายการ.

รายการ

รูปด้าน 1 / 2

เขียนแบบโดย: นายพงษ์เทพ จันทับ
ตรวจสอบโดย:
วันที่: 20 / 11 / 2569
เลขที่แบบ:
มาตราส่วน:

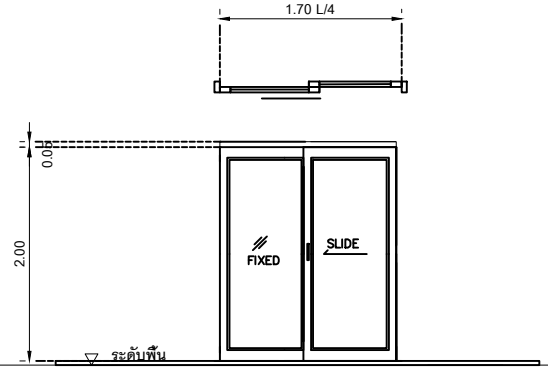

แบบขยาย ป1

มาตราส่วน 1:50

ประตูบานเปิดเดียว

หน้าที

วงกบ UPVC สีดำ หนา 1.5 มม.

บานประตู ใช้ของผู้ผลิตประตู - หน้าต่าง นั้น

อุปกรณ์ โครงการเป็นผู้กำหนดบริษัทภายหลัง

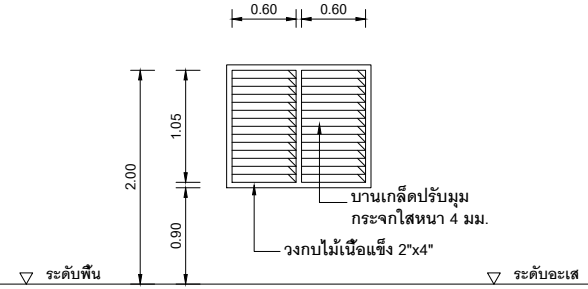

แบบขยาย น1

มาตราส่วน 1:50

หน้าต่างเกล็ดปรับมุมบานคู่

หน้าที : หน้าต่างห้องทั่วไป

วงกบ : ไม้เนื้อแข็ง 2"x4"

ลูกฟัก : บานเกล็ดปรับมุม
กระจกใสหนา 4 มม.

อุปกรณ์ : อุปกรณ์บานเกล็ดปรับมุม

สถาบันพัฒนาองค์กรชุมชน
(องค์การมหาชน)
กระทรวงการพัฒนาสังคม และความมั่นคงของมนุษย์
912ถ.นวมินทร์ แขวงคลองจั่น เขตบางกะปิ กรุงเทพ 10240
โทร.(66)0-2378-8300-9 โทรสาร.(66)0-2378-8487

ชื่อโครงการ
โครงการจ้างปรับปรุงพื้นที่ใช้สอยและ
ระบบสาธารณูปโภคบริเวณสำนักงาน

ที่ตั้ง
สำนักงานภาคใต้ สถาบันพัฒนาองค์กรชุมชน(องค์การมหาชน)
29 หมู่ที่ 10 ถนนคชนุน-ชายคลอง ต.ล้านนา อ.เมือง จ.พัทลุง

เจ้าของโครงการ
สถาบันพัฒนาองค์กรชุมชน(องค์การมหาชน)สำนักงานภาคใต้

สถาปนิก
นายพงษ์เทพ จันทึบ ภ-สถ.19912

วิศวกรโครงสร้าง

วิศวกรไฟฟ้า

วิศวกรสุขาภิบาล

แบบ
ปรับปรุงพื้นที่ใช้สอยและระบบสาธารณูปโภคบริเวณสำนักงาน

รายการแก้ไข

เลขที่.	วันที่.	รายการ.

รายการ

แบบขยายประตู - หน้าต่าง

เขียนแบบโดย: นายพงษ์เทพ จันทึบ

ตรวจสอบโดย:

วันที่: 20 / 11 / 2569

เลขที่แบบ:

มาตราส่วน:

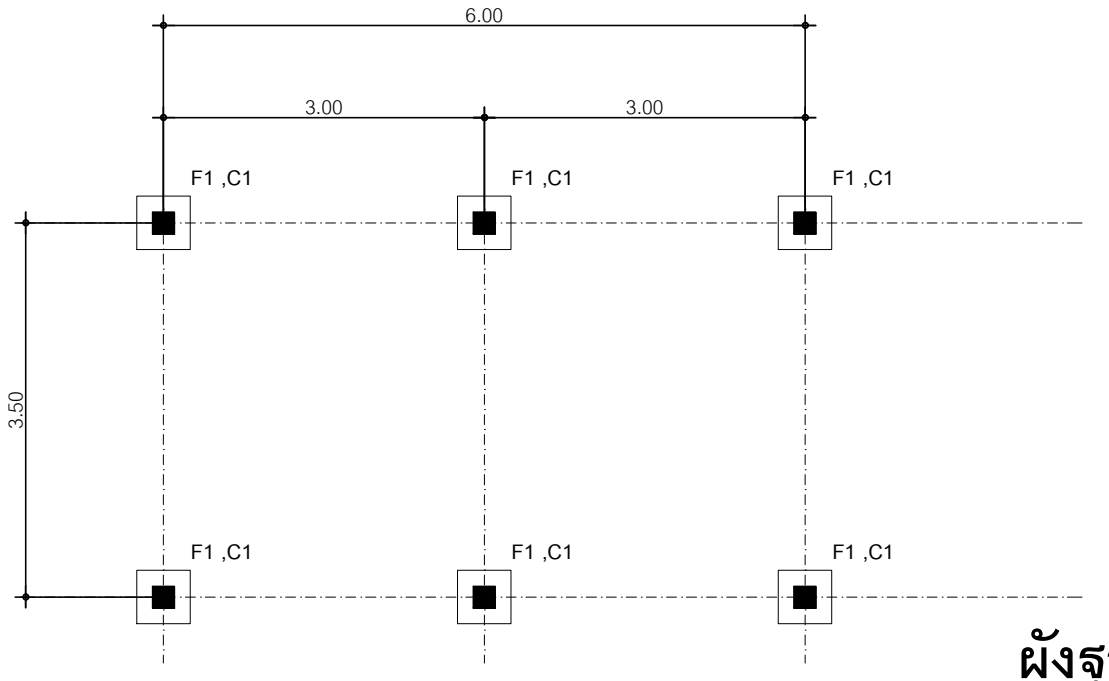

ผังฐานราก

มาตราส่วน 1 : 75

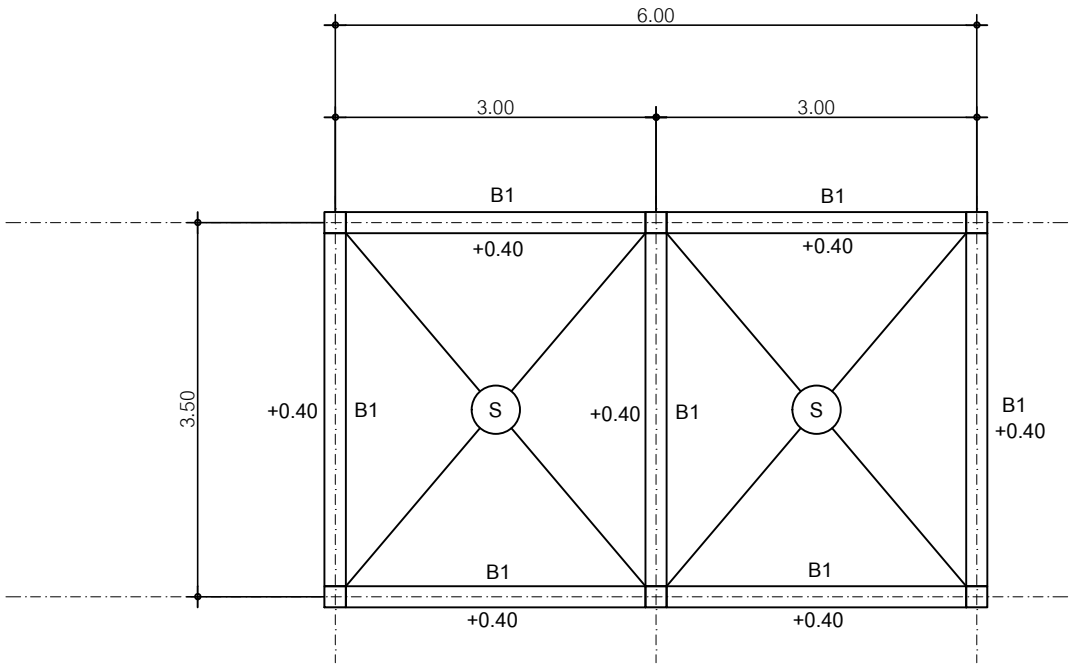

ผังโครงสร้างแปลนพื้นชั้น 1

มาตราส่วน 1 : 75

สถาบันพัฒนาองค์กรชุมชน

(องค์การมหาชน)

กระทรวงการพัฒนาสังคม และความมั่นคงของมนุษย์

912ถ.นวมินทร์ แขวงคลองจั่น เขตบางกะปิ กรุงเทพ 10240

โทร.(66)0-2378-8300-9 โทรสาร.(66)0-2378-8487

ชื่อโครงการ

โครงการจ้างปรับปรุงพื้นที่ใช้สอยและ
ระบบสาธารณูปโภคบริเวณสำนักงาน

ที่ตั้ง

สำนักงานภาคใต้ สถาบันพัฒนาองค์กรชุมชน(องค์การมหาชน)
29 หมู่ที่ 10 ถนนคอมุน-ชายคลอง ต.ตำนาน อ.เมือง จ.พัทลุง

เจ้าของโครงการ

สถาบันพัฒนาองค์กรชุมชน(องค์การมหาชน)สำนักงานภาคใต้

สถาปนิก

นายพงษ์เทพ จันทึบ ภ-สถ.19912

วิศวกรโครงสร้าง

วิศวกรไฟฟ้า

วิศวกรสุขาภิบาล

แบบ

ปรับปรุงพื้นที่ใช้สอยและระบบสาธารณูปโภคบริเวณสำนักงาน

รายการแก้ไข

เลขที่.	วันที่.	รายการ.

รายการ

ผังฐานราก

ผังโครงสร้างแปลนพื้นชั้น 1

เขียนแบบโดย: นายพงษ์เทพ จันทึบ

ตรวจสอบโดย:

วันที่: 20 / 11 / 2569

เลขที่แบบ:

มาตราส่วน:

ตารางสัญลักษณ์รายการประกอบแบบไฟฟ้า

สัญลักษณ์	รายการ
	โคมไฟกิ่ง ติดภายใน หลอด PLE-C 18 W.(เลือกแบบภายหลัง) สำหรับติดภายนอก หลอด SL.138W. (เลือกแบบภายหลัง)
	โคม DOWNLIGHT หลอด PL 9 W. ติดฝังในฝ้าเพดาน
H	ปลั๊กคู่ 15A. 250V. ชนิดเสียบได้ทั้งขากลมและขาแบน มีรูเสียบ GROUND ติดสูงจากพื้น 1.15 เมตร(ยกเว้นกำหนดความสูงเป็นอย่างอื่น)
	ปลั๊กทีวี
H	ปลั๊กเดียว 15A. 250V. ชนิดเสียบได้ทั้งขากลมและขาแบนมีรูเสียบ GROUND ติดสูงจากพื้น 1.15 เมตร (ยกเว้นกำหนดดวามสูงเป็นอย่างอื่น)
W W	ปลั๊กเดียว , คู่ (กันน้ำ) 15A. 250V. ชนิดเสียบได้ทั้งขากลมและขาแบนมีรูเสียบ GROUND ติดสูงจากพื้น 1.15 เมตร (ยกเว้นกำหนดดวามสูงเป็นอย่างอื่น)
T	โทรศัพท์ สายโทรศัพท์ TIEV 4C-0.5 mm., 1/2"UPVC. เดินซ่อนในฝ้าเพดานหรือผังในกำแพง
	ตู้โหลด Consumer Unit 16 Circuit BTC/16
P.	ปั๊มน้ำ ติดตั้งภายหลัง
AIR	เครื่องปรับอากาศติดผนัง
CCTV	เต้ารับไฟฟ้าสายอากาศ CCTV
	กระดิ่งไฟฟ้า (ELECTRIC BELL) 220 V.AC.
S	สวิทช์ทางเดียว 10A. 250V. ติดสูงจากพื้น 1.5 m. (ยกเว้นกำหนดความสูงเป็นอย่างอื่น)
S 2	สวิทช์ 2 ทาง 10A. 250V. ติดสูงจากพื้น 1.5 m. (ยกเว้นกำหนดความสูงเป็นอย่างอื่น)
S W	สวิทช์กันน้ำ 10A. 250V. ติดสูงจากพื้น 1.5 m. (ยกเว้นกำหนดความสูงเป็นอย่างอื่น)
AC.	Air Compressors

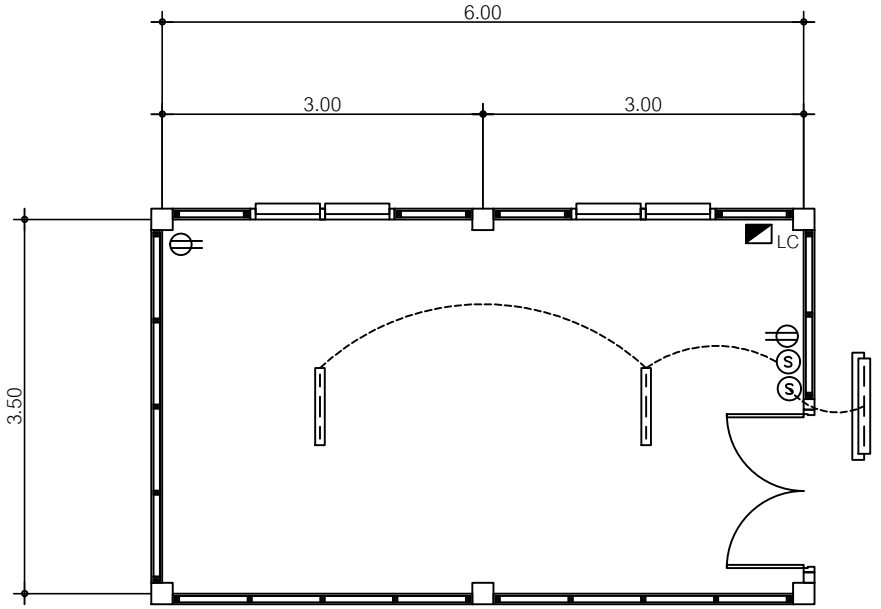

ผังไฟฟ้าชั้น 1

SCALE 1 : 75

สถาบันพัฒนาองค์กรชุมชน

(องค์การมหาชน)

กระทรวงการพัฒนาสังคม และความมั่นคงของมนุษย์

912ถ.นวมินทร์ แขวงคลองจั่น เขตบางกะปิ กรุงเทพ 10240
โทร.(66)0-2378-8300-9 โทรสาร.(66)0-2378-8487

ชื่อโครงการ

โครงการจ้างปรับปรุงพื้นที่ใช้สอยและ
ระบบสาธารณูปโภคบริเวณสำนักงาน

ที่ตั้ง

สำนักงานภาคใต้ สถาบันพัฒนาองค์กรชุมชน(องค์การมหาชน)
29 หมู่ที่ 10 ถนนคอมุน-ชายคลอง ต.ตำนาน อ.เมือง จ.พัทลุง

เจ้าของโครงการ

สถาบันพัฒนาองค์กรชุมชน(องค์การมหาชน)สำนักงานภาคใต้

สถาปนิก

นายพงษ์เทพ จันทับ ภ-สถ.19912

วิศวกรโครงสร้าง

วิศวกรไฟฟ้า

วิศวกรสุขาภิบาล

แบบ

ปรับปรุงพื้นที่ใช้สอยและระบบสาธารณูปโภคบริเวณสำนักงาน

รายการแก้ไข

เลขที่.	วันที่.	รายการ.

รายการ

ผังไฟฟ้าชั้น 1

เขียนแบบโดย: นายพงษ์เทพ จันทับ

ตรวจสอบโดย:

วันที่: 20 / 11 / 2569

เลขที่แบบ:

มาตราส่วน:

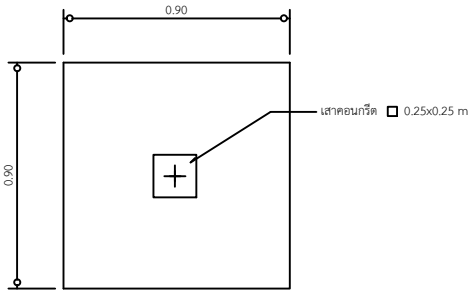

Plan F2

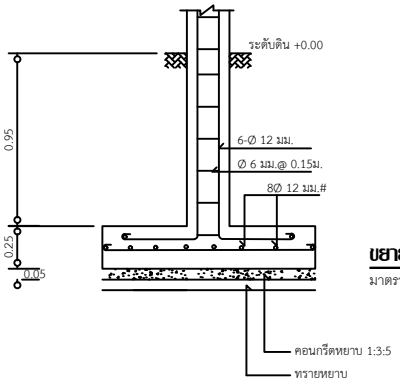

ขยายฐานราก F2
มาตราส่วน

Section F2

เสา / ระดับ	C1	C2
ใต้คานหลังคา คานพื้น 2	0.20 × 0.20 4-DB 12 mm. ปลอก Ø 6 mm.@ 0.15m.	0.20 × 0.20 4-DB 12 mm. ปลอก Ø 6 mm.@ 0.15m.
ใต้คานพื้นชั้น 2 คานชั้น1	0.25 × 0.25 6-DB 12 mm. ปลอก Ø 6 mm.@ 0.15m.	0.20 × 0.20 6-DB 12 mm. ปลอก Ø 6 mm.@ 0.15m.
ใต้คานชั้น1 ท้องฐานราก -1.00	0.25 × 0.25 8-DB 12 mm. ปลอก Ø 6 mm.@ 0.15m.	0.25 × 0.25 6-DB 12 mm. ปลอก Ø 6 mm.@ 0.15m.

ขยายโครงสร้างเสา
มาตราส่วน 1:25

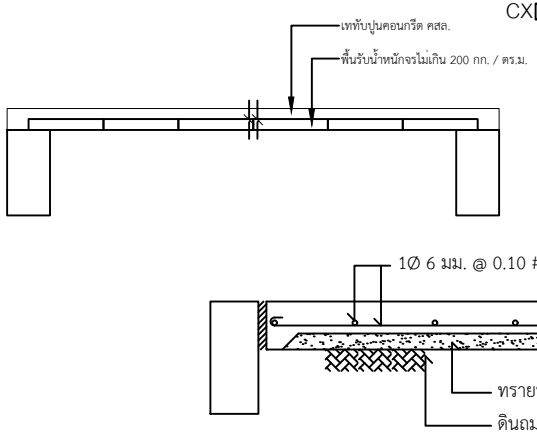

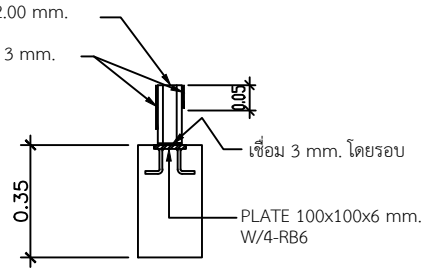

เสา CX2

GS

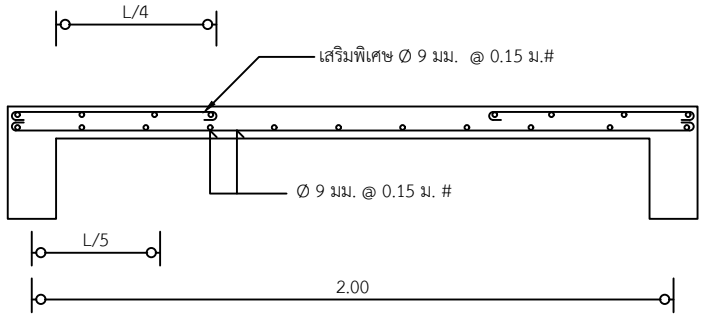

S1

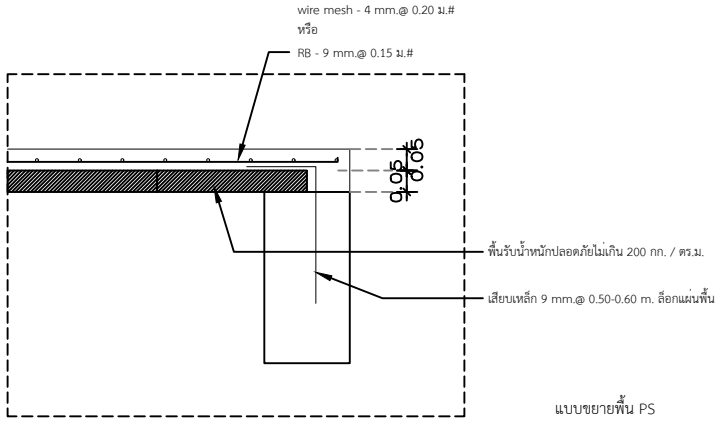

แบบขยายพื้น PS
มาตราส่วน 1:25

สถาบันพัฒนาองค์กรชุมชน
(องค์การมหาชน)
กระทรวงการพัฒนาสังคม และความมั่นคงของมนุษย์
912ถ.นวมินทร์ แขวงคลองจั่น เขตบางกะปิ กรุงเทพ 10240
โทร.(66)0-2378-8300-9 โทรสาร.(66)0-2378-8487

ชื่อโครงการ
โครงการจ้างปรับปรุงพื้นที่ใช้สอยและ
ระบบสาธารณูปโภคบริเวณสำนักงาน

ที่ตั้ง
สำนักงานภาคใต้ สถาบันพัฒนาองค์กรชุมชน(องค์การมหาชน)
29 หมู่ที่ 10 ถนนคอนุน-ชายคลอง ต.ตำนาน อ.เมือง จ.พัทลุง

เจ้าของโครงการ
สถาบันพัฒนาองค์กรชุมชน(องค์การมหาชน)สำนักงานภาคใต้

สถาปนิก
นายพงษ์เทพ จันทึบ ภ-สถ.19912

วิศวกรโครงสร้าง

วิศวกรไฟฟ้า

วิศวกรสุขาภิบาล

แบบ
ปรับปรุงพื้นที่ใช้สอยและระบบสาธารณูปโภคบริเวณสำนักงาน

รายการแก้ไข

เลขที่	วันที่	รายการ

รายการ

ขยายโครงสร้าง

เขียนแบบโดย: นายพงษ์เทพ จันทึบ
ตรวจสอบโดย:
วันที่: 20 / 11 / 2569
เลขที่แบบ:
มาตราส่วน: